Item	Descripcion en Ingles / Español	CANTIDAD	Posicion Arancelaria a declarar en Exencion	Fecha Arribo
1	SOPORTE COMPLETO DEL COJINETE CON PESTAÑAS - REF. FAB. GM 8320994.-	12	8409.99.99	2021
2	INTERRUPTOR ROTATIVO 10 A. 125 VOLTS - REF.FAB. GM. 8441983 - POS. ARANCELARIA: 8536,50,90,100 P	3	8536.50.90	2021
3	BUJE FLOTANTE PARA PERNO DEL BALANCIN - LOCS GA8, G22CU, G22CW, GT22CU Y GT22CW - REF. FAB. 8135971 - PLANO 9-03-31 EMISION 2.-	30	8483.30.29	2021
4	BUJE PARA SOPORTE FRONTAL - LOCS GM G22CU, G22CW Y GT22CU - REF. FAB. GM. 8237900 - POS. ARANCELARIA: 8483,30,20,000 D.- PLANO NEFA 0-10-3-7066	10	8483.30.29	2021
5	CONTACTOR DE ARRANQUE "ST".- REF.FAB. GM. 8415485	14	8536.49.00	2021
6	CONTACTOR "BF" COMPLETO - REF. FAB. GM. 8294080 - LOCS G22CU Y G22CW.-	5	8536.49.00	2021
7	SOPORTE DEL COJINETE DE ALUMINIO - REF.FAB. GM. 8206553.- POS. ARANCELARIA: 8483,30,20,000 D	6	8483.30.20	2021
8	SOPORTE DEL CONDUCTO DE ENTRADA GASES - REF.FAB. GM. 8339664	1	8409.99.99	2021
9	CONTACTOR "S" 1000 A - REF.FAB. GM 9321590.-	6	8536.49.00	2021
10	INTERRUPTOR MAGNETICO RVF.- REF. FAB. GM 8464117	1	8536.20.00	2021
11	INTERRUPTOR MAGNETICO RVF RVR - REF. FAB. GM 8464118.-	6	8536.20.00	2021
12	INTERRUPTOR 40 AMPERE 74 VOLT - REF. FAB. GM. 8458738 - LOCS G22CU Y G22CW.-	9	8536.50.90	2021
13	BUJE PARA BRAZO DE CONTACTO (BYC-697) - REF. FAB. ALCO 4703475.-	10	8483.30.29	2021

14	BUJE PARA CABEZA DE CILINDRO, DE CONTACTOR LINEA - REF. FAB. ALCO 41A250866P16 - PLANO 0-15-6-5103 (14/03/19 MSEGUI).-	32	8483.30.29	2021
15	BUJE EXTREMO DE ARBOL DE LEVAS - LOCS GM G22CU, G22CW Y GT22CU - REF. FAB. GM. 8253825.- PLANO NEFA 0-10-3-7068	8	8483.30.29	2021
16	TRAMPA DE ARENA 273-F PARA LOCOMOTORAS GENERAL MOTORS SEGUN PLANO PLR-00850010 - REF. FAB. GM 8269587. PLANOS DE DESPIECE: PLR-00850011, PLR-00850012, PLR-00850013, PLR-00850014, PLR-00850015,	15	8607.91.00	2021
17	ESTABILIZADOR CORTO - REF. FAB. 14110229 - LOCS. ALCO RSD-35 - PLANO 0-15-1-5024 (14/03/19 MSEGUI).-	2	8607.19.90	2021
18	ESPIGA DIAMETRO 12,7 MM (1/2") X 27 MM (1-1/16") - LOCS GM G 22 CU - REF.FAB. GM. 8028736 - POS. ARANCELARIA: 7318,24,00,000 A.-	20	7318.24.00.	2021
19	ENGRANAJE IMPULSOR - REF.FAB. GM. 8035625 - AS - POS. ARANCELARIA: 8483,40,90,000 L.-	2	8483.40.90	2021
20	RESISTENCIA 5/8/8 OHM X 400 W.-REF FAB 8283943 PLANO 9-09-113	4	8533.29.00	2021
21	JUNTA DE NYLON DEL VOLANTE - P/LOCS G 22 CU Y GT 22 CU - REF. FAB. GM 8247063 - POS. ARANCELARIA: 3926,90,90,991 H	30	3926.90.90	2021
22	Bisagra A PARTIR DE 23/07/2021 PEDIR COMO NUM03520580050.-	15	8302.10.00	2021
23	MANGUERA DE VALVULA DE ARENERO LOCS CRRC - REF. FAB. CRRC QSJZ24-60-01-100-P30640.-	20	4009.22.90	2021
24	CAÑERIA ARENA (III) PARA BOGIE - REF. FAB. CRRC QSJZ25-90-00-004.-	24	7304.41.90	2021
25	Conjunto de la base de elevación REF. FAB. CRRC: SFJ71-16-01-600A.-	12	8607.91.00	2021
26	Placa divisoria transversal. REF. FABRICA CRRC: QSJ50-12-01-011.-	3	8607.91.00	2021

27	VALVULA DE RETENCION DE DOBLE SALIDA DE AIRE. PARTE DEL SECADOR DE AIRE SJKG-C1. REF. DE FARBICA DEL REPUESTO: CRRC ZJKC-2-32.-	4	8481.30.00	2021
28	VALVULA DE CAMBIO DE DIRECCION DE 3 VIAS DE DOBLE CONTROLES ELECTRICOS. PARTE DEL SECADOR DE AIRE SJKG-C1. REF. FAB. CRRC: ZJKD-2-32.-	3	8481.80.99	2021
29	VALVULA DE DESCARGA DE AIRE DE 3 VIAS DE DOBLE CONTROLES NEUMATICOS. PARTE DEL SECADOR DE AIRE SJKG-C1. REF. FABRICA DEL REPUESTO: CRRC ZJKP-2-32.-	3	8481.20.90	2021
30	Ventilador. REF. FABRICA CRRC: 90003823.-	4	8414.59.90	2021
31	Montaje de escalera. REF. FAB CRRC: QSJ50-72-13-000.-	6	8607.91.00	2021
32	Asiento de la cabina del conductor. REF. FAB CRRC: 90004125.-	1	9401.71.00	2021
33	Conjunto de los pasamanos del lado delantero (izquierdo). REF FAB. CRRC: QSJ50-70-50-100.-	5	8607.91.00	2021
34	Conjunto de los pasamanos lateral (izquierdo). REF. FAB CRRC: QSJ50-70-50-200.-	5	8607.91.00	2021
35	Conjunto de los pasamanos del extremo trasero. REF. FAB. CRRC: QSJ50-70-50-300.-	5	8607.91.00	2021
36	Conjunto de los pasamanos lateral (derecho). REF. FAB. CRRC: QSJ50-70-50-400.-	5	8607.91.00	2021
37	Conjunto de la puerta de la caja de la batería REF. FABRICA CRRC: QSJ14-12-01-700.-	10	8607.91.00	2021
38	Regulador de presión. REF. FAB. CRRC: 95001358.-	6	9032.20.00	2021

39	VALVULA DE CAMBIO DE DIRECCION DE 3 VIAS DE DOBLE CONTROLES ELECTRICOS. PARTE DEL SECADOR DE AIRE SJKG-C1. REF. FAB. CRRC: ZJKD-2-32.-	2	8481.80.99	2021
40	Válvula de frenado de emergencia. REF. FAB. CRRC: 95002135.-	3	8481.20.90	2021
41	LIMPIAPARAB VENTANA IZQUERDA LOCOMOTORAS CRRC QSY-DL - REF. FAB. CRRC 90003830.- MANUAL CRRC QISHUYAN PAGINA 5-53 ITEM 4.-	8	8479.89.99	2021
42	Módulo de detección de puesta a tierra. REF. FAB. CRRC: 98009167.-	2	8538.90.90	2021
43	Interruptor de cuchillas. REF. FAB. CRRC: 98007469.-	2	8536.50.90	2021
44	CILINDRO FRENO, UNIDAD FRENO LOCOMOTORAS CRRC - REF. FAB. CRRC QSJZ8-61-01-100.- PLANO PLR-03510046 REVISION 0	12	8607.21.00	2021

7.2.8 低压电器柜装配

7.2.8 Conjunto del gabinete eléctrico de baja tensión

低压电器柜装配 Conjunto del gabinete eléctrico de baja tensión	所属装配图图号：QSJ50-86-00-000 No. del plano de montaje pertinente: QSJ50-86-00-000 零部件图图号：QSJ50-86-20-000 No. del plano de piezas de repuesto: QSJ50-86-20-000

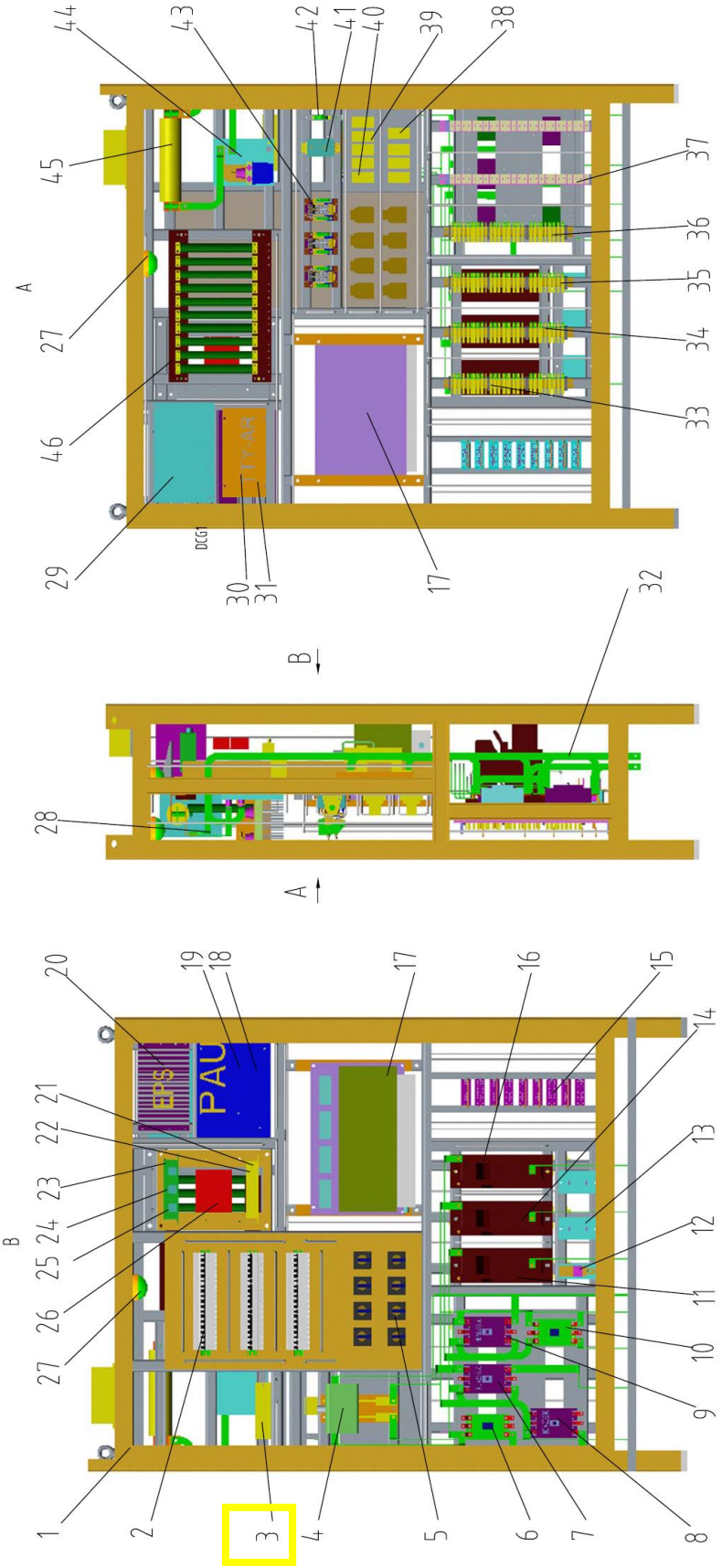
44
43
42
41
40
39
38
45
37
A
36
35
27
34
46
33
TY-AR
DCG1
29
30
31
17
B
32
28
A
20
19
18
17
16
15
14
21
22
13
23
24
12
25
11
26
10
27
9
B
1
2
3
4
5
6
7
8
EPS
PAU

序号 No.	产品编码或代号 No. o código del producto	名称 Nombre	单件数量 Cantidad para cada unidad	单件重量/kg Peso de pieza individual /kg	每台机车数量 Cantidad para cada locomotora	附注 Nota
1	QSJ50-86-21-000	低压柜钢结构 Estructura de acero del gabinete eléctrico de baja tensión	1	250	1	
2	QSJ08030002CG	微断开关 Microinterruptor	33	0.312	33	
3	98009167	接地检测模块 Módulo de detección de puesta a tierra	1	1	1	
4	98007469	闸刀开关 Interruptor de cuchillas	1	1.5	1	
5	QSJ50-80-00-901CG	万转开关 Interruptor de cambio universal	6	0.5	6	
6	33009094	塑壳断路器 Interruptor de caja moldeada	1	1.257	1	
7	33009093	塑壳断路器 Interruptor de caja moldeada	1	1.257	1	
8	40400100	塑壳断路器 Interruptor de caja moldeada	1	1.257	1	
9	33009093	塑壳断路器 Interruptor de caja moldeada	1	1.257	1	
10	33102116	塑壳断路器 Interruptor de caja moldeada	1	1.257	1	
11	98001688	接触器（起动） Contactor (arranque)	1	9	1	
12	98009122	保护装置 Dispositivos de	1	0.5	1	

		protección				
13	98009121	保护装置 Dispositivos de protección	2	0.5	2	
14	98001829	接触器（空压机） Contactor (Compresor)	1	9	1	
15	QSJ080904CG	连接器插座 Enchufe del conector				
16	98001829	接触器（空压机） Contactor (Compresor)	1	9	1	
17	98008760	微机控制柜 Gabinete de control del microordenador	1	20	1	
18	99008925	功率控制单元 Unidad de control de potencia	1	2	1	
19	99008942	终端电阻 Resistencia de terminal	2	0.01	2	
20	99008926	柴油机控制单元电源 Fuente de alimentación de la unidad de control del motor diésel	1	2	1	
21	98000011	升压模块 Módulo elevador de tensión	1	2	1	
22	98009187	升压模块连接器 Conector del módulo elevador de tensión	1	1	1	
23	98009053	数模转换盒 Conversor de señal digital a analógica	1	1.5	1	
24	98009054	数模转换盒连接器 1 Conector 1 del conversor de señal digital a analógica	1	0.1	1	

25	98009055	数模转换盒连接器 2 Conector 2 del conversor de señal digital a analógica	1	0.1	1	
26	98009143	信号转换模板集成板 Placa integrada de plantillas de conversión de señal	1	2.5	1	
27	39501117	灯 Luz	2	0.5	2	
28	15605008	尼龙隔块 Bloques separadores de nylon	12	0.1	12	
29	33000127	二极管电容组件 Componente del condensador eléctrico de diodo	1	0.527	1	
30	98009051	电压调整器 Regulador de tensión	1	2	1	
31	98009052	电压调整器连接器 Conector del regulador de tensión	1	0.02	1	
32	08100079	铜排 Barra de cobre	9	0.2	9	
33	QSJ50-86-20-200	端子排装配 X19 Conjunto del banco de terminalesX19	1	1.12	1	
34	QSJ50-86-20-500	端子排装配 X16-X18 Conjunto del banco de terminalesX16-X18	1	3.34	1	
35	QSJ50-86-20-400	端子排装配 X13-X15 Conjunto del banco de terminalesX13-X15	1	3.39	1	
36	QSJ50-86-20-300	端子排装配 X8、X9、X12	1	3.36	1	

		Conjunto del banco de terminals X8, X9.X12				
37	33103048	X10 端子排 X10 Banco de terminales	2	0.8	2	
38	98009168	中间继电器 Relé intermedio	4	0.65	4	
39	98009169	中间继电器 Relé intermedio	3	0.65	3	
40	98009140	中间继电器 Relé intermedio	1	0.65	1	
41	40400172	电压传感器 Sensor de tensión	1	0.001	1	型 号 ： DVL 1000；厂家：莱姆电子（中国）有限公司 Modelo: DVL 1000: Fabricante: ：Lem Electrónica (China) Co., Ltd.
42	40400170	电流传感器 Sensor de corriente	1	0.35	1	型号：LT58-S7 SP8；厂家：莱姆电子（中国）有限公司 Modelo: LT58-S7 SP8; Fabricante: ：Lem Electrónica (China) Co., Ltd.
43	98002877	接触器 Contactor	3	1.8	3	
44	33204083	充电二极管 Diodo de carga	1	0.85	1	
45	76000030	充电电阻 Resistencia de carga	1	2	1	
46	33204088	电阻组件 Componente de resistor	1	0.2	1	

3.2.1 燃油箱装配

3.2.1 Conjunto del tanque de combustible

燃油箱装配

Conjunto del tanque de combustible

所属装配图图号：QSJ50-00-00-000

No. del plano de montaje pertinente: QSJ50-00-00-000

零部件图图号：QSJ50-12-01-000

No. del plano de piezas de repuesto: QSJ50-12-01-000

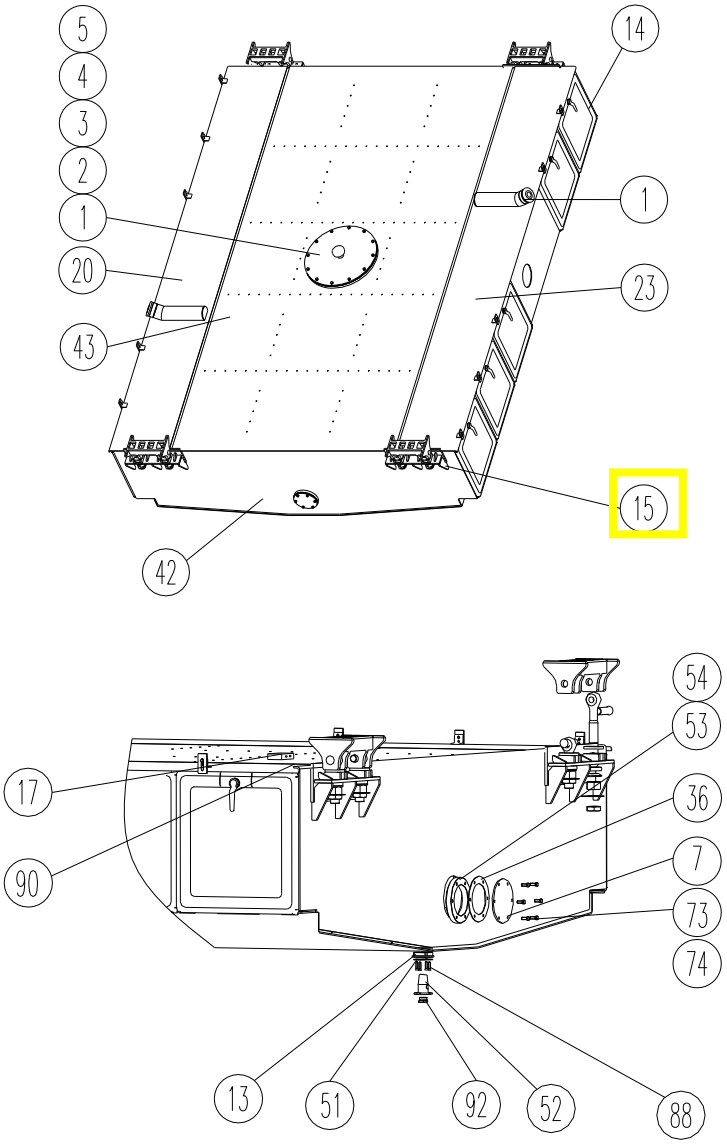

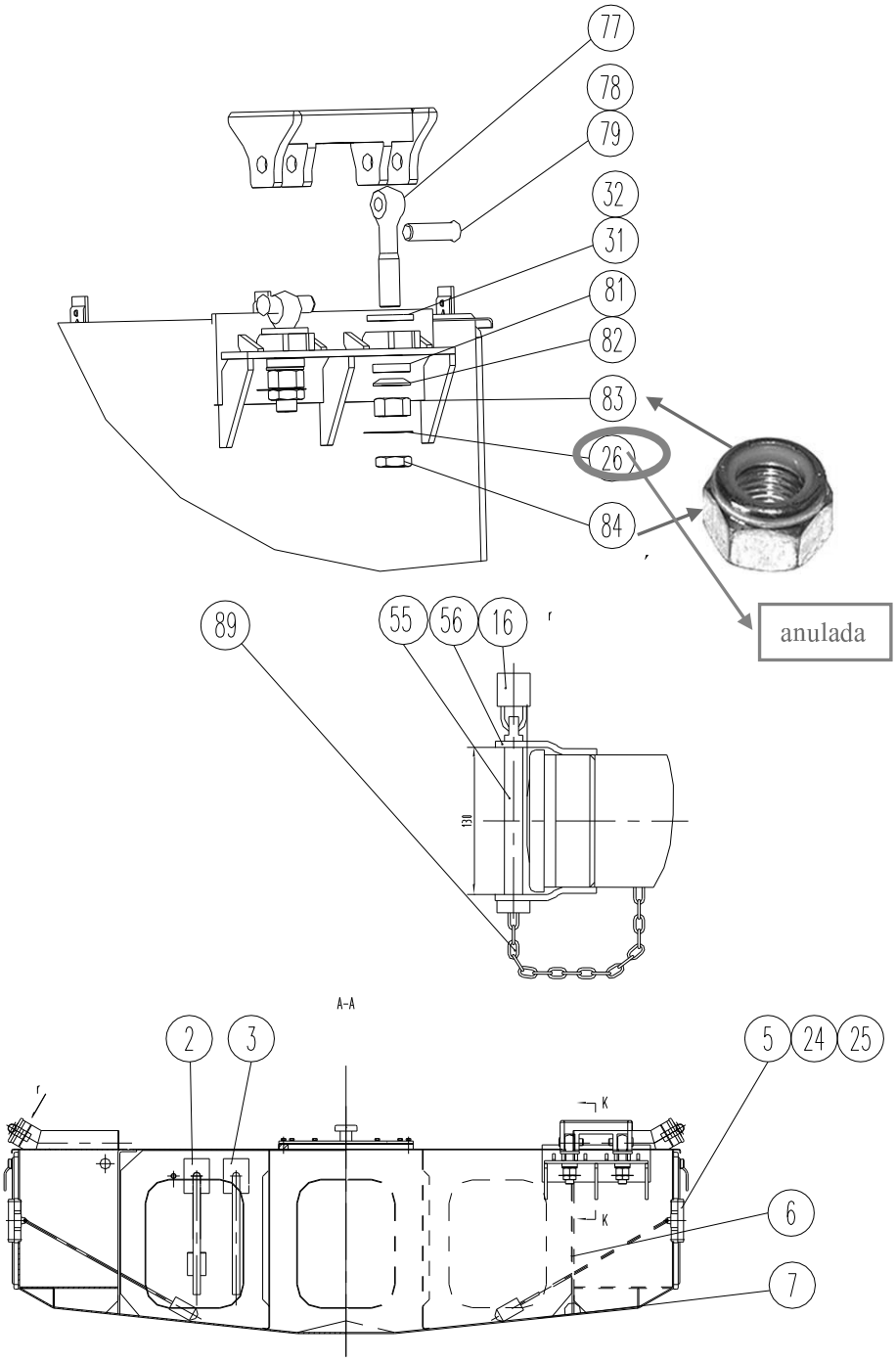
77
78
79
32
31
81
82
83
26
84
anulada
89
55
56
16
A-A
2
3
5
24
25
K
K
6
7

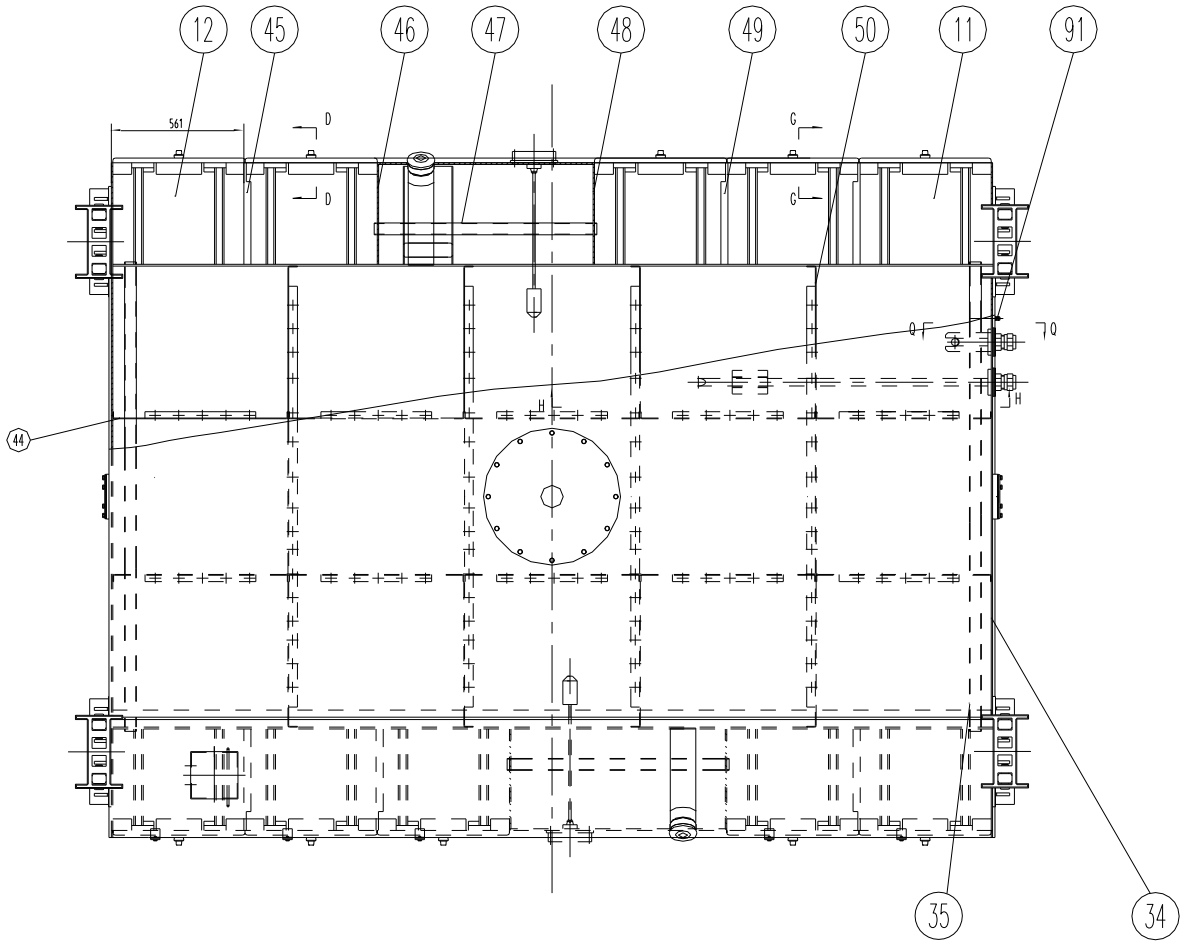

序号 No.	产品编码或代号 No. o código del producto	名称 Nombre	单件数量 Cantidad para cada unidad	单件重量/kg Peso de pieza /kg	每台机车数量 Cantidad para cada locomotora	附注 Nota
1	QSJ30-12-01-300	加油口装配 Conjunto de la boca de llenado	2	7.67	2	
2	QSJ50-12-01-100	吸油管装配 Conjunto del tubo de aspiración de aceite	1	4.0	1	
3	QSJ50-12-01-200	回油管装配 Conjunto de la tubería de retorno de aceite	1	2.13	1	
4	QSJ7-12-01-100	观察孔盖装配 Conjunto de la tapa del agujero de observación	2	5.44	2	
5	90003817	油位仪 Indicador del nivel de aceite	2	3	2	

序号 No.	产品编码或代号 No. o código del producto	名称 Nombre	单件数量 Cantidad para cada unidad	单件重量 /kg Peso de pieza /kg	每台机车数量 Cantidad para cada locomotora	附注 Nota
6	QSJ50-12-01-300	主力板装配 Conjunto de la placa de fuerza principal	2	0.8	2	
7	QSJ50-12-01-400	底板装配 Conjunto de la placa base	1	0.731	1	
8	QSJ49-12-01-600	回油管安装架 Soporte de montaje de la tubería de retorno de aceite	2	0.2	2	
9	QSJ49-12-01-700	吸油管安装架 Soporte de montaje del tubo de aspiración de aceite	5	0.015	5	
10	DLJ6-01-12-180-3	拉杆装配 Conjunto de la varilla de tracción	1	0.5	1	
11	QSJ14-12-01-500	蓄电池底板装配(二) Conjunto de la placa base de la batería (II)	2	0.2	2	
12	QSJ14-12-01-400	蓄电池底板装配(一) Conjunto de la placa base de la batería (I)	8	0.035	8	
13	DLJ6-01-12-040	阀装配 Conjunto de la válvula	2	0.05	2	
14	QSJ14-12-01-700	蓄电池箱门装配 Conjunto de la puerta de la caja de la batería	10	14	10	
15	SFJ71-16-01-600A	吊座装配 Conjunto de la base de elevación	4	13	4	
16	09502044	弹子挂锁 Cerradura de tambor de pines	1	1	1	
17	QSJ50-12-01-500	接线盒装配 Conjunto de la caja de conexión	1	1	1	
20	QSJ50-12-01-001	左侧盖板 Placa cubierta izquierda lateral	1	44	1	
21	DLJ6-01-12-002-1	检查孔座 Asiento del agujero de inspección	1	13	1	

序号 No.	产品编码或代号 No. o código del producto	名称 Nombre	单件数量 Cantidad para cada unidad	单件重量 /kg Peso de pieza /kg	每台机车数量 Cantidad para cada locomotora	附注 Nota
22	QSJ36-12-01-026	衬垫 Junta	1	0.5	1	
23	QSJ50-12-01-002	右侧盖板 Placa cubierta derecha lateral	1	4	1	
24	QSJ14-12-01-006	油位仪法兰座 Asiento de la brida del indicador del nivel de aceite	2	0.2	2	
25	QSJ49-12-01-009	吸回油口衬垫 Junta	2	0.3	2	
26	SFJ71-16-00-004A	防松垫 Junta anti-aflojamiento	8	0.3	8	ANULADA
27	QSJ49-12-01-008	吸回油口底座 Pedestal de la boca de aspiración del aceite de retorno	2	2.6	2	
28	QSJ49-12-01-009	吸回油口衬垫 Junta de la boca de aspiración del aceite de retorno	2	0.05	2	
29	SFJ71-16-00-004A	塞缝垫 Junta de relleno	24	0.9	24	
30	01500005-1668	角钢 Ángulo de acero	2	6	2	
31	SFJ71-16-00-002B	厚垫 Junta gruesa	8	0.113	8	
32	SFJ71-16-00-003B	调整垫 Arandela de ajuste	16	0.8	16	
34	QSJ50-12-01-003	端板（一） Placa terminal (I)	1	90	1	
35	QSJ50-12-01-004	穿线管（一） Conducto de cable (I)	2	5.6	2	
36	QSJ36-12-01-023	排油孔垫 Junta del agujero de descarga de aceite	2		2	
39	DLJ6-01-12-503	座 Asiento	10	0.09	8	
40	DLJ6-01-12-501	销 Pasador	20	0.001	16	

序号 No.	产品编码或代号 No. o código del producto	名称 Nombre	单件数量 Cantidad para cada unidad	单件重量 /kg Peso de pieza /kg	每台机车数量 Cantidad para cada locomotora	附注 Nota
41	DLJ6-01-12-502	挡板 Deflector	10	0.22	10	
42	QSJ50-12-01-005	端板（二） Placa terminal (II)	1	126	1	
43	QSJ50-12-01-006	中间盖板 Placa cubierta central	1	157	1	
44	QSJ50-12-01-007	纵隔板 Placa divisoria longitudinal	10	9.2	10	
45	QSJ14-12-01-012	蓄电池箱隔板(一) Placa divisoria de la caja de batería (I)	2	6	2	
46	QSJ50-12-01-013	蓄电池箱端板（一） Placa terminal de la caja de batería (I)	2	14	2	
47	QSJ50-12-01-009	穿线管（二） Conducto de cable (II)	2	2.6	2	
48	QSJ50-12-01-010	蓄电池箱端板（二） Placa terminal de la caja de batería (II)	2	14	2	
49	QSJ14-12-01-013	蓄电池箱隔板(二) Placa divisoria de la caja de batería (II)	4	2	4	
50	QSJ50-12-01-011	横隔板 Placa divisoria transversal	4	14	2	
51	QSJ36-12-01-004	阀垫 Junta de la válvula	1	0.01	1	
52	QSJ7-12-01-017	法兰 Brida	1	0.83	1	
53	QSJ7-12--01-007	清洗孔盖 Tapa del agujero de limpieza	2	1.7	2	
54	DLJ6-01-12-006	检查孔座 Asiento del agujero de inspección	2	2.7	2	
55	QSJ10-12-01-602	销 Clavija	2	0.12	2	
56	QSJ10-12-01-601	支架 Soporte	4	0.111	4	

序号 No.	产品编码或代号 No. o código del producto	名称 Nombre	单件数量 Cantidad para cada unidad	单件重量 /kg Peso de pieza /kg	每台机车数量 Cantidad para cada locomotora	附注 Nota
71	B1012902300211	螺栓 M8X20 Perno M8x20	16	0.012	16	
72	B1002700105311	垫圈 8 Arandela 8	16	0.003	16	
73	B1012903800222	螺栓 M10X20 Perno M10X20	32	0.012	38	
74	B1002701205311	垫圈 10 Arandela 10	32	.003	38	
75	B1012905300222	螺栓 M12X25 Perno M12X25	18	0.038	18	
76	B1002701305311	垫圈 12 Arandela 12	18	0.005	18	
77	B1004901700311	螺栓 M36X180 Perno M36X180	8	2.5	8	
78	B1002608204011	开口销 6X63 Chaveta 6X63	8	0.01	8	
79	B1008807005022	销轴 B30X100 Barra de acoplamiento B30X100	8	0.6	8	
80	B1003100403222	垫圈 30 Arandela 30	8	0.05	8	
81	B1020300105022	垫圈 36 Arandela 36	8	0.23	8	
82	B1021700205022	垫圈 36 Arandela 36	8	0.09	8	
83	B1013801701122	螺母 M36 Tuerca M36	8	0.37	8	LOC CH STD 0196
84	B1014001201722	螺母 M36 Tuerca M36	8	0.18	8	LOC CH STD 0196
85	B1012900500222	螺栓 M5X16 Perno M5X16	8	0.002	8	
86	B1002701005311	垫圈 5 Arandela 5	8	0.001	8	
87	B1001200401000	螺母 M5 Tuerca M5	4	0.001	4	
88	B1005601300207	螺钉 M8X16 Tornillo M8X16	4	0.012	4	

序号 No.	产品编码或代号 No. o código del producto	名称 Nombre	单件数量 Cantidad para cada unidad	单件重量/kg Peso de pieza /kg	每台机车数量 Cantidad para cada locomotora	附注 Nota
89	B2004500204107	链环 3X16 Eslabón 3X16	50	0.002	50	
90	QSJT11-00-00-017	扎线杆 Poste de amarre de cables	1	0.1	1	
91	B5007608604100	接头体IIIBDN6 Cuerpo del conector IIIBDN6	1	0.1	1	
92	DLJ6-01-12-044	螺堵 Tapón roscado	1	0.3	1	

N.U.M. 0/08/3/02/0667/0

EXAMINADA UNA PROBETA METALOGRAFICA 150X, SE OBSERVARÁ UNA DISTRIBUCION UNIFORME DEL CONSTITUYENTE DURO α+δ. NO SE ADMITIRAN SOPLADURAS, MICRORRECHUPES O CUALQUIER TIPO DE MICRO O MACRO DISCONTINUIDADES. PREVIA A LA ENTREGA DE LA PARTIDA EL PROVEEDOR ENTREGARÁ MUESTRA PARA APROBACION DEL F.C.

ACTA 27

27/11/62

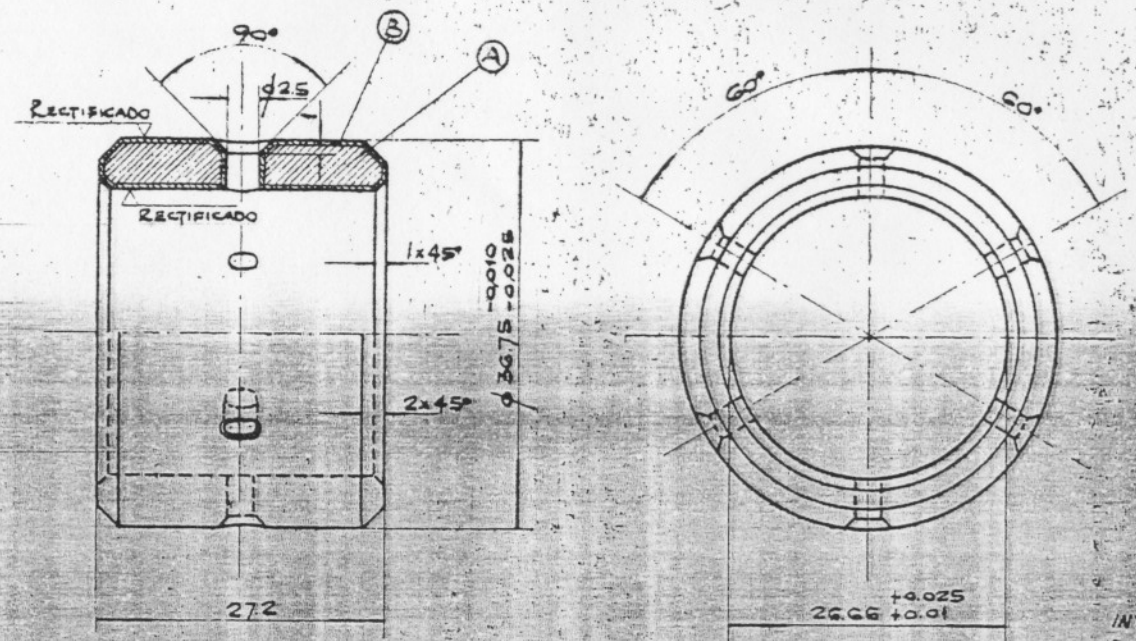

26.62 m/n

MATERIAL

~~A) BRONCE FOSFOROSO~~
~~Cu. 82.5%~~
~~Sn. 10 %~~
~~Pb. 5 %~~
~~Cu Fosf. 2.5%~~
~~(15% fosforo)~~

B) METAL ANTIFRICCION
Pb. 90%
Sn. 10%
Espesor 0,03 mm.

A) SAE J-462. TIPO 660

INTEGRAMENTE METALADO CON PELICULA DE ESPESOR 0.05 mm. LAS DIMENSIONES DEBERAN MANTENER LAS TOLERANCIAS ESPECIFICADAS, LUEGO DEL METALADO.

N.U.M 0/09/3/02/0210/0

REF. FAB. 8.135.971

MAXIMA DIFERENCIA ENTRE DIAMETROS A 90° EN CUALQUIER PLANO : 0.02 mm.

ITEM	DESCRIPCION	MATERIAL	OBSERV.	CANT.	PESO DIST. EN KGS.

EMPRESAS FERROCARRILES ESTADO ARGENTINO

BALANCIN

BUJE FLOTANTE

FECHA	10-6-66.
DIBUJO	C.A.A.
REVISADO	[illegible]
MAT. TOL. LAB.	[illegible]

FF. CC. USUARIOS	D.F.S.
CATALOGO	L.G.M. 8061

ESCALA	DIBUJADO POR	UTILIZACION	DIBUJO	EMISION
2:1	F.C.D.F.S.	MOTOR	NEFA 9-03-31	2

ALTERACIONES

10-6-66 - SE MODIFICO ESPESOR MATERIAL ANTIFRICCION Y MATERIAL DE ITEM A.

TOLERANCIAS (SALVO ESPECIFICACION)

MEDIDA NOMINAL		HASTA 18 INCLUSO	> 18 A 50	> 50 A 120	> 120 A 220	> 220 A 360	> 360 A 500	> 500 A 750	> 750 A 1000
TOL.	DIA.	0.05	0.10	0.15	0.20	0.25	0.30	0.40	0.50
	LONG.	0.1	0.15	0.20	0.25	0.30	0.40		

SUPERFICIE EN BRUTO	SUPERFICIE RUSTICA	LABRADO RUSTICO	LABRADO FINO	LABRADO MUY FINO	INDICACION ESCRITA
	∅	∇	∇∇	∇∇∇	∇

MIEMBROS DE LA SUB-COMISION TECNICA ASESORA

JEFES DE DEPARTAMENTO MECANICOS Y ELECTRICOS - FECHA

F.C.G.B. | F.C.G.U. | F.C.D.F.S. | F.C.G.S.M. | F.C.G.B.M. | F.C.G.R. | E.F.E.A.

FORMATO A 2 NORMA IRAM 4004

Tolerancias no Especificadas	Símbolos de Labrado no
JS13 = |s13	Especificado
IRAM 5002	IRAM 4517

SuCoT General Motors
Acta Nº 75 Fecha 15/10/8
Convocador [signature] Línea Belgrano

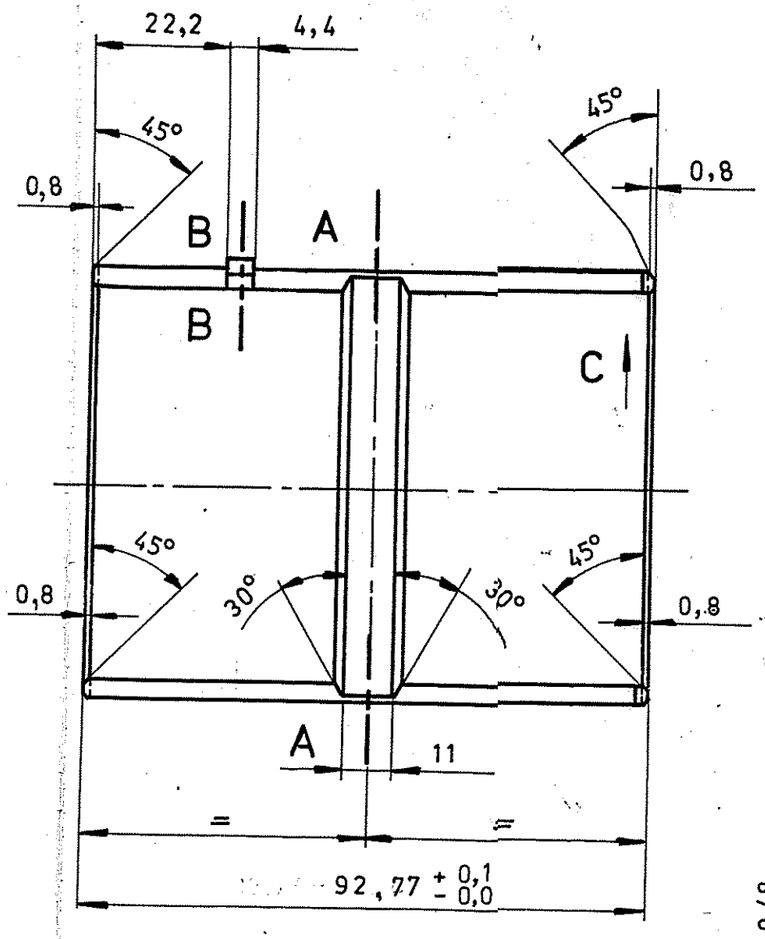

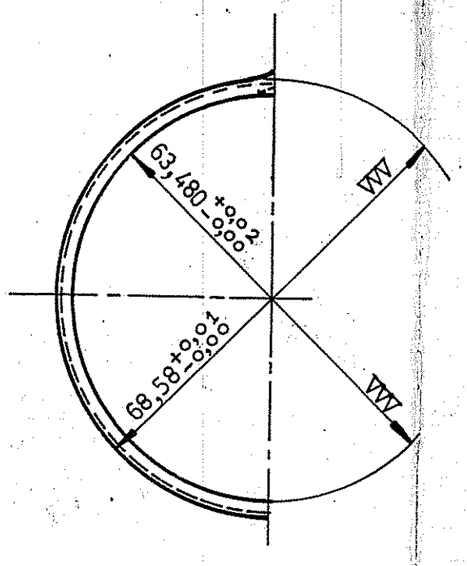

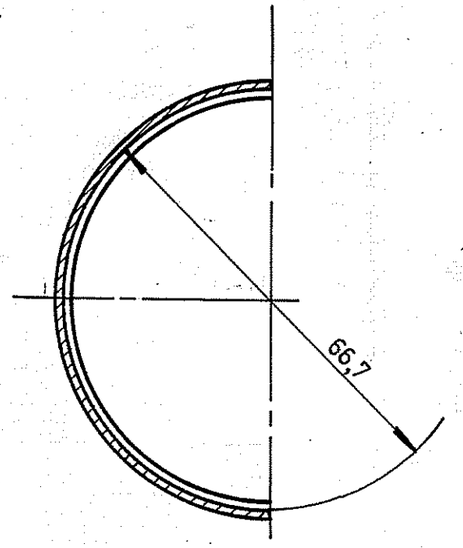

CORTE A-A

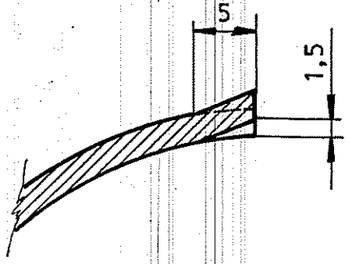

SECCION B-B
Escala 2:1

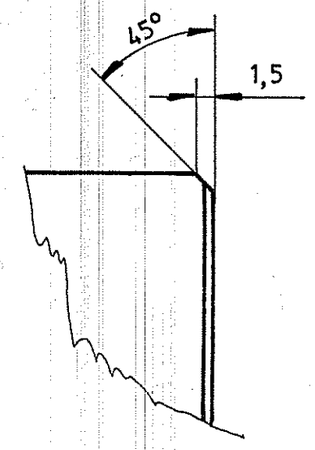

VISTA DESDE C
Escala 2:1

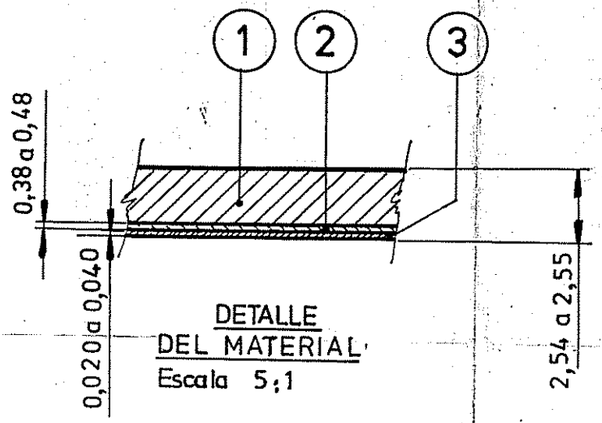

DETALLE DEL MATERIAL
Escala 5:1

1. Respaldo de acero IRAM·IAS·U500/600 Categoría 1020.-
2. Película de bronce SAE 49.-
3. Micropelícula SAE 19.-

NOTA: Tanto el diámetro interior de los semicojinetes de 63,48 $^{+0,02}_{-0,00}$, como así también su correcto bloqueo, serán obtenidos montando los mismos en un alojamiento de ϕ 68,425 a 68,527, con un apriete en la tapa de 10,37 kg m.(75 Lbs.-pie).-

Catálogo 8237900

ITEM	DESCRIPCION	CANT.	ESCUADRIA, ESPECIFIC. y OBSERVAC.	N. U. M.
	BUJE			0.08.3.04.0551.0

LOC. GENERAL MOTORS
MOTOR DIESEL Y CIRCUITOS AUXILIARES
ELEMENTOS Y ORGANOS FIJOS
buje para soporte frontal

FERROCARRILES ARGENTINOS
AREA MECANICA

ESCALA	TROCHA	LINEA	UTILIZACION	EMISION
1:1 2:1 5:1	1 Metro	F.C.G.Belgrano	arbol de levas	1 2 3

FECHA y FIRMA APROBACION
No. DE PLANO NEFA 0-10-3-7066

Fecha: 30.9.87	Dibujado - Copiado	L.G. Pereyra
Revisado	Benini Héctor	
Edo. N. y Tec.	Ing. Acosta N.	
Edo. E. Rep.	Ing. Martinez L.	
Jefe Taller	Ing. Pasteris J.B.	
Jefe D. Mec.	Ing. Verlace L.	

EMISION	COTA	ALTERACIONES	FECHA - FIRMA
3		Se corrigió material y dimensiones	17.10.88

APROBACION MUESTRA
FECHA
FIRMA
REF.
No O. E.

PLANO PARA FABRICACION (CONDICIONAL HASTA APROBACION MUESTRA)
FECHA 5-10-87 No O.E.
FIRMA

EN EMISION 2 SE ELIMINO MICROPELICULA EN RESPALDO DE ACERO QUE FIGURABA EN "DETALLE DEL MATERIAL".-
27-4-88

Simbolos de labrado
(IRAM 4517)

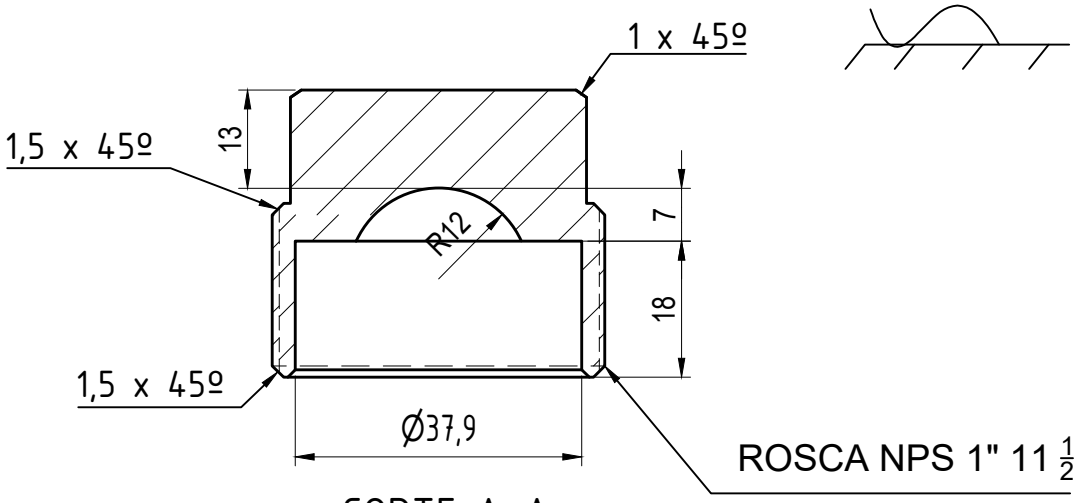

CORTE A-A
ESC.: (1 : 1)

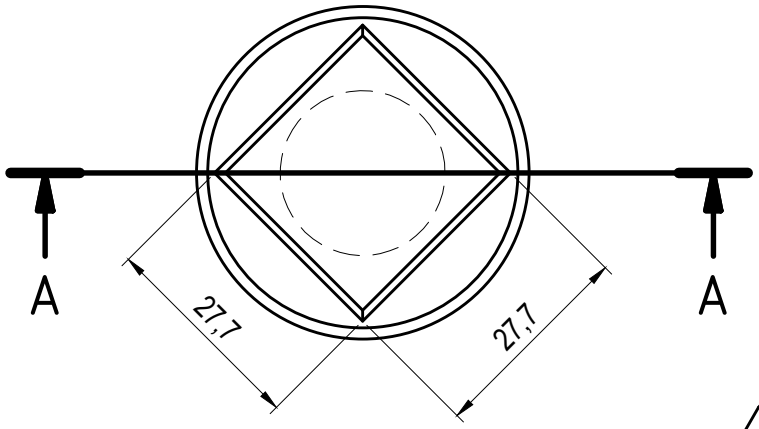

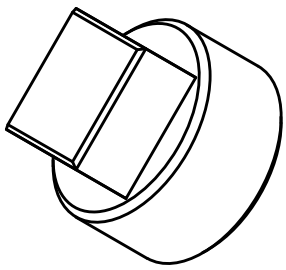

NOTAS GENERALES:

1. Tolerancias dimensionales generales: js15=JS15 (IRAM 5002).

2. Material: Acero SAE 1010 galvanizado por inmersión.

POS	DENOMINACION	CANT	MATERIAL	UBI	PESO	CODIGO MAT.
3	TAPON	1	SAE 1010 (VER NOTA GENERAL 2)	---	---	NUM00850602410

LISTA DE MATERIALES

TRENES ARGENTINOS CARGAS

PARTE:

TAPON
TRAMPA DE ARENA 273-F

DESCRIPCIÓN CONJUNTO GENERAL:

LOCOMOTORAS GENERAL MOTORS

PROYECCION ISO E

Fecha	17/01/2020	ESCALA	MEDIDAS	Reemplaza al plano:	PLANO N°:	Rev.	Formato
Elaboró	T.F.	1 : 1	---	---	PLR-00850017	0	A4
Revisó	M.S.		Obra: ---	Tolerancias Según DIN: ---			

UGN Ingeniería

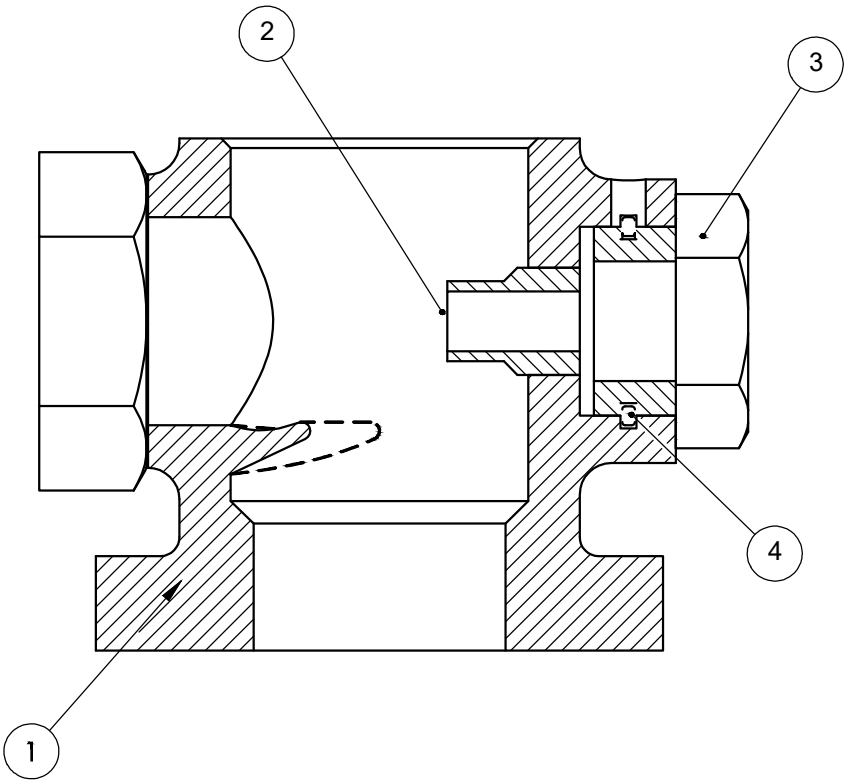

POS	DENOMINACION	CANT	MATERIAL	UBI	PESO	CODIGO MAT.
4	ANILLO	1	SAE 1010 (VER PLR-00850015)	---	---	---
3	ACOPLE HEMBRA MOVIL	1	SAE 1010 (VER PLR-00850014)	---	---	---
2	BUJE DE BOQUILLA	1	SAE 1010 (VER PLR-00850013)	---	---	---
1	CUERPO	1	FUNDICION FERRITICA (VER PLR-00850012)	---	---	NUM00850602370
---	CONJUNTO	1	---	---	---	NUM00850602360

LISTA DE MATERIALES

TRENES ARGENTINOS CARGAS

PARTE:

CUERPO DE TRAMPA DE ARENA 273-F

DESCRIPCIÓN CONJUNTO GENERAL:

LOCOMOTORAS GENERAL MOTORS

PROYECCION ISO E

Fecha	17/01/2020	ESCALA	MEDIDAS	Reemplaza al plano:	PLANO N°:	Rev.	Formato
Elaboró	T.F.	S/E	---	---	PLR-00850011	0	A4
Revisó	M.S.		Obra: ---	Tolerancias Según DIN: ---			

Símbolos de labrado
IRAM 4517

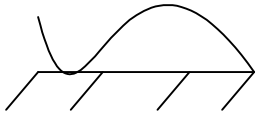

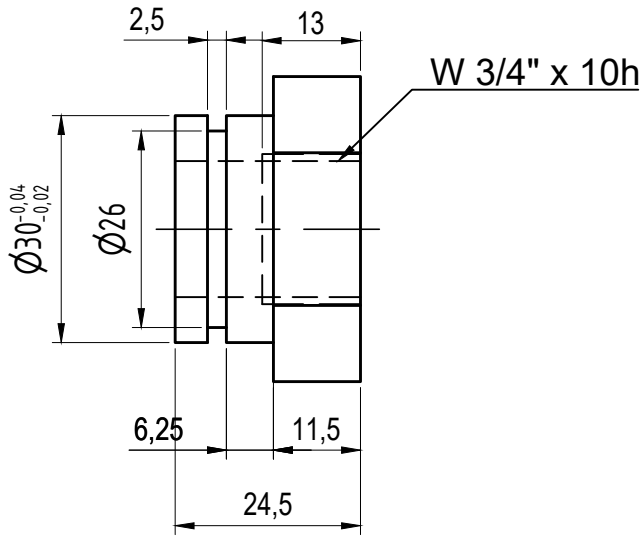

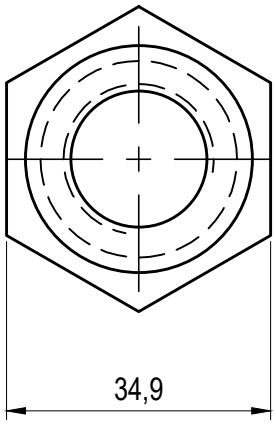

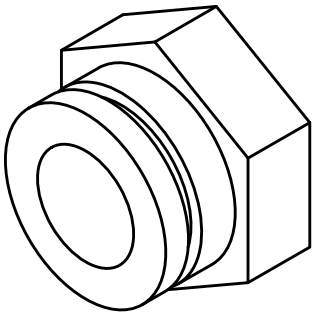

NOTAS GENERALES:

1. Tolerancias generales JS15=js15 (IRAM 5002).

2. Material: Acero SAE 1010 galvanizado por inmersión.

POS	DENOMINACION	CANT	MATERIAL	UBI	PESO	CODIGO MAT.
3	ACOPLE HEMBRA MOVIL	1	SAE 1010 (VER NOTA GENERAL 2)	---	---	---

LISTA DE MATERIALES

TRENES ARGENTINOS CARGAS

PARTE:

ACOPLE HEMBRA MOVIL
CUERPO DE TRAMPA DE ARENA 273-F

DESCRIPCIÓN CONJUNTO GENERAL:

LOCOMOTORAS GENERAL MOTORS

PROYECCION ISO E

Fecha	17/01/2020	ESCALA	MEDIDAS	Reemplaza al plano:	PLANO N°:	Rev.	Formato
Elaboró	T.F.	1 : 1	---	---	PLR-00850014	0	A4
Revisó	M.S.		Obra: ---	Tolerancias Según DIN: ---			

SIMBOLOS DE LABRADO
IRAM 4517

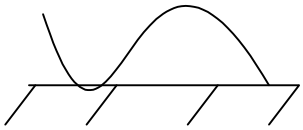

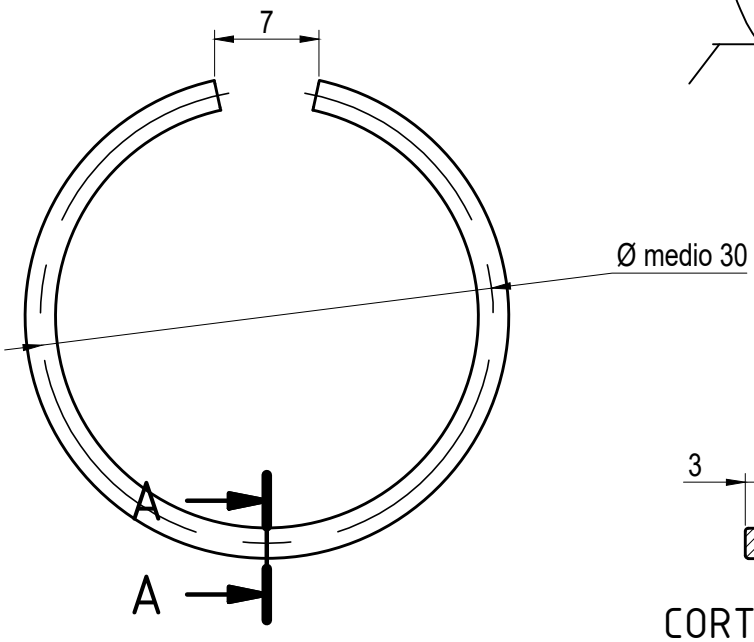

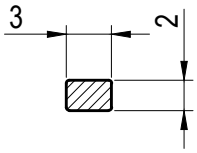

CORTE A-A
ESC.: (2 : 1)

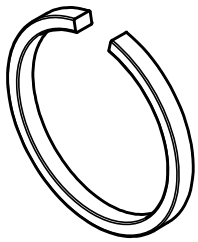

NOTAS GENERALES:

1. Tolerancias generales: JS15=js15 (IRAM 5002).

2. Material: Acero SAE 1010 galvanizado por inmersión.

POS	DENOMINACION	CANT	MATERIAL	UBI	PESO	CODIGO MAT.
4	ANILLO	1	SAE 1010 (VER NOTA GENERAL 2)	--	---	---

LISTA DE MATERIALES

TRENES ARGENTINOS CARGAS

PARTE:

ANILLO
CUERPO DE TRAMPA DE ARENA 273-F

DESCRIPCIÓN CONJUNTO GENERAL:

LOCOMOTORAS GENERAL MOTORS

PROYECCION ISO E

Fecha	17/01/2020	ESCALA	MEDIDAS	Reemplaza al plano:	PLANO N°:	Rev.	Formato
Elaboró	T.F.	2 : 1	---	---	PLR-00850015	0	A4
Revisó	M.S.		Obra: ---	Tolerancias Según DIN: ---			

SIMBOLOS DE LABRADO
IRAM 4517

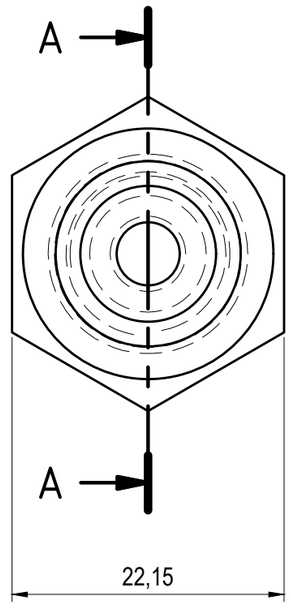

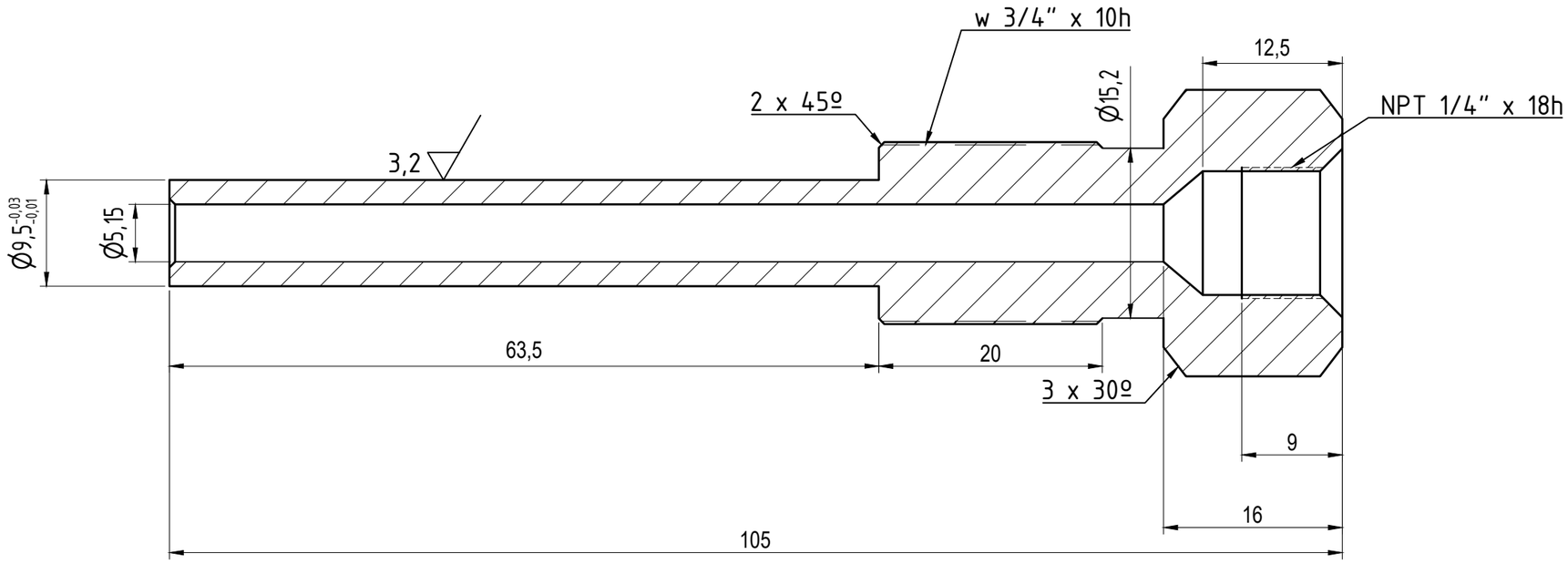

CORTE A-A - ESC.: (2 : 1)

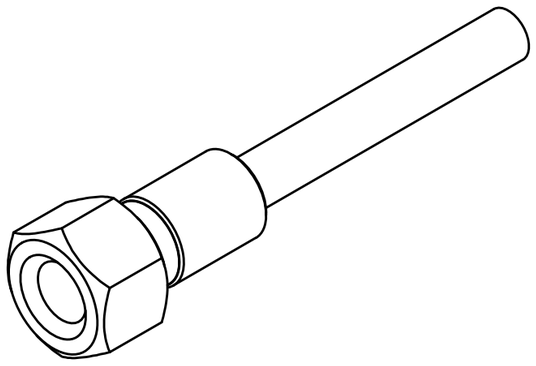

NOTAS GENERALES:

1. Tolerancias dimensionales generales: JS15=js15 (IRAM 5002).

2. Material: Acero SAE 1010. Terminación: pavonado.

POS	DENOMINACION	CANT	MATERIAL	UBI	PESO	CODIGO MAT.
2	BOQUILLA	1	SAE 1010 (VER NOTA GENERAL 2)	---	---	NUM00850602390

LISTA DE MATERIALES

TRENES ARGENTINOS
CARGAS

PARTE:
BOQUILLA
TRAMPA DE ARENA 273-F

DESCRIPCIÓN CONJUNTO GENERAL:
LOCOMOTORAS GENERAL MOTORS

PROYECCION ISO E

Fecha	17/01/2020	ESCALA	MEDIDAS	Reemplaza al plano:	PLANO N°:	Rev.	Formato
Elaboró	T.F.	2 : 1	---	---	**PLR-00850016**	**0**	**A3**
Revisó	M.S.		Obra: ---	Tolerancias Según DIN: ---			

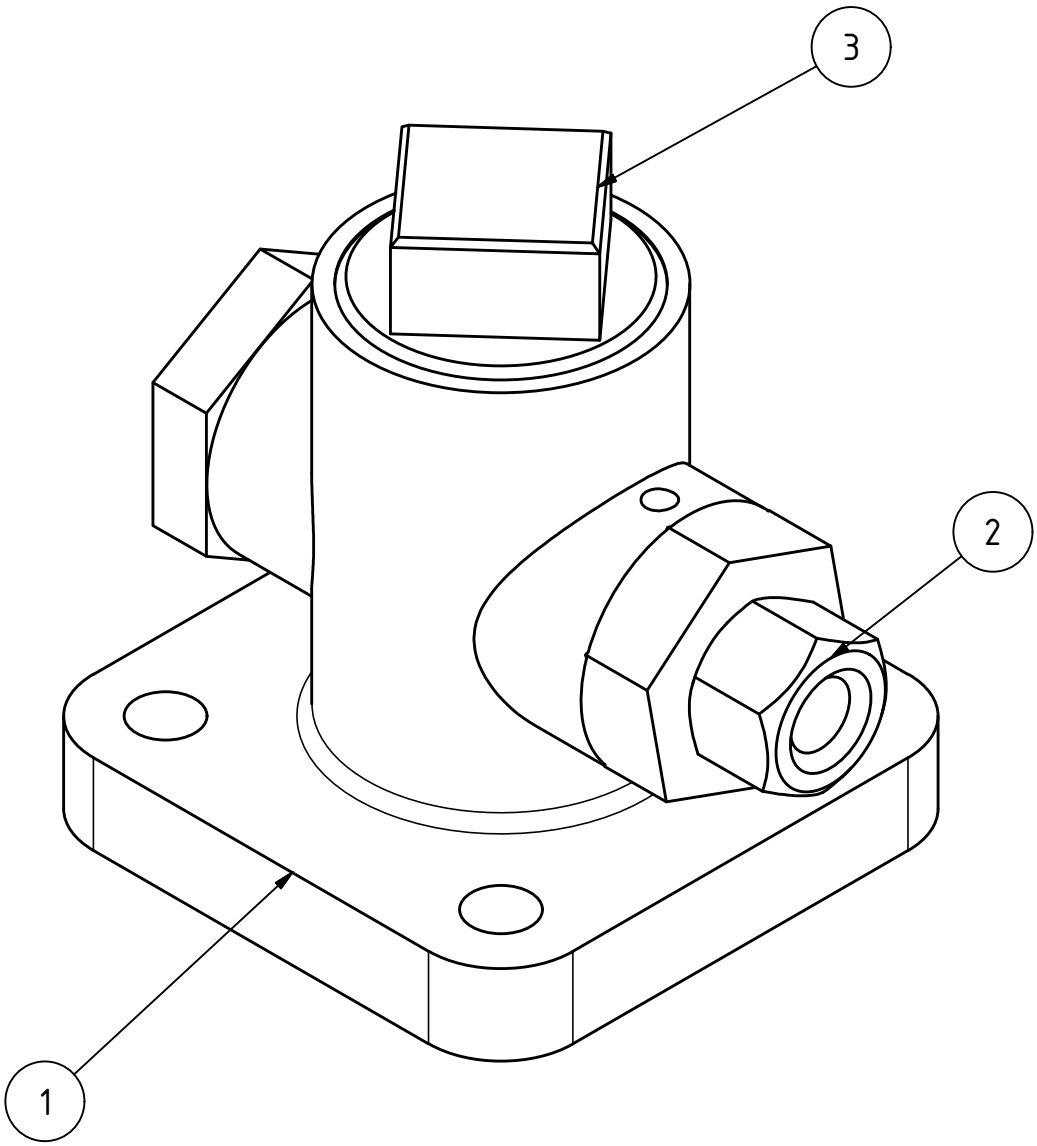

POS	DENOMINACION	CANT	MATERIAL	UBI	PESO	CODIGO MAT.
3	TAPON	1	SAE 1010 (VER PLR-00850017)	---	---	NUM0850602410
2	BOQUILLA	1	SAE 1010 (VER PLR-00850016)	---	---	NUM0850602390
1	CUERPO	1	VER PLR-00850011	---	---	NUM00850602380
0	CONJUNTO	1	---	---	---	NUM00850602350

LISTA DE MATERIALES

TRENES ARGENTINOS CARGAS

PARTE:

TRAMPA DE ARENA 273-F

DESCRIPCIÓN CONJUNTO GENERAL:

LOCOMOTORAS GENERAL MOTORS

PROYECCION ISO E

Fecha	17/01/2020	ESCALA	MEDIDAS	Reemplaza al plano:	PLANO N°:	Rev.	Formato
Elaboró	T.F.	1 : 1	---	---	PLR-00850010	0	A4
Revisó	M.S.		Obra: ---	Tolerancias Según DIN: ---			

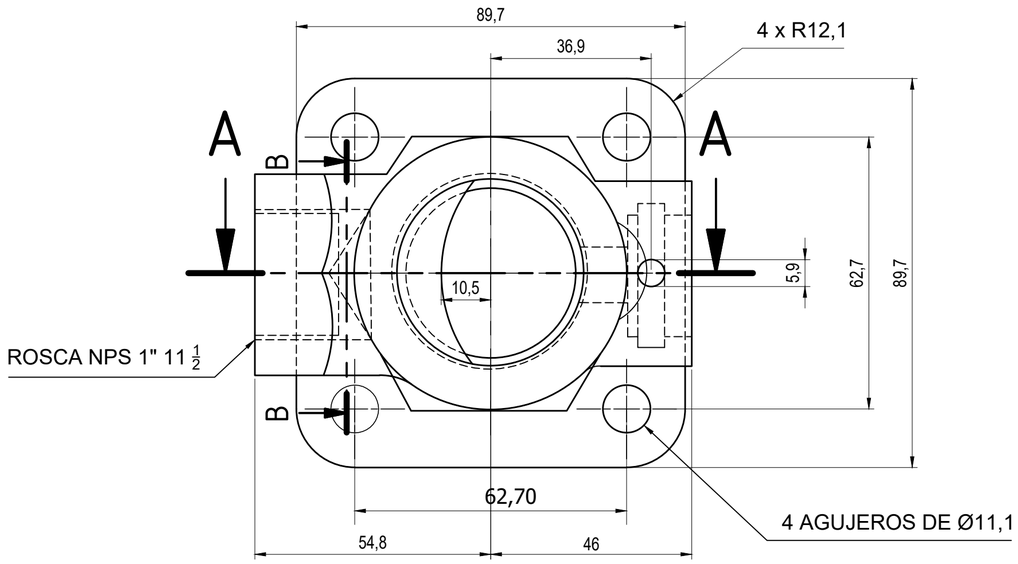

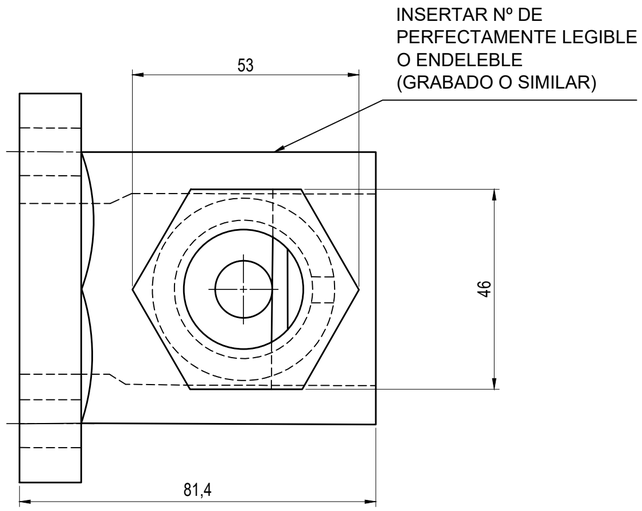

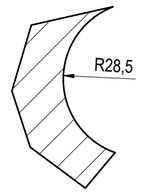

VISTA DESDE "C"

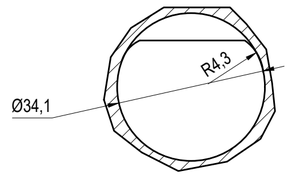

SECCION B-B

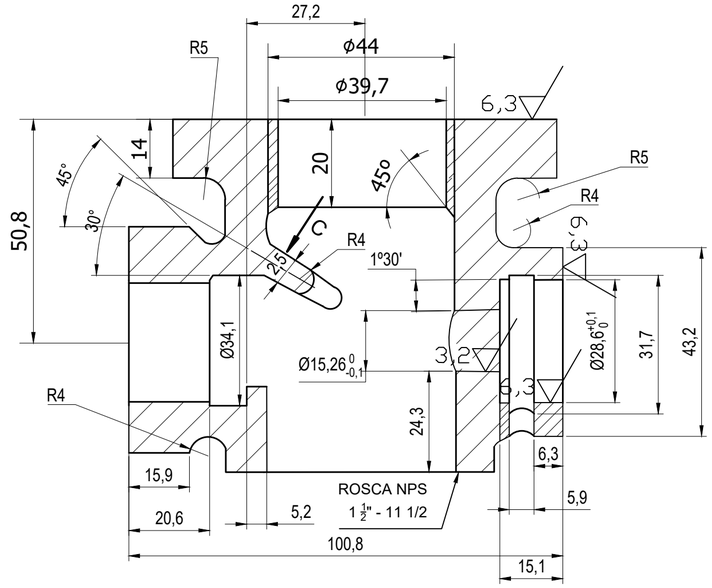

CORTE A-A (ESC: 1/1)

NOTAS GENERALES:

1. TOLERANCIAS GENERALES: JS15=js15 (IRAM 5002).

2. EL INTERIOR DE LA PIEZA SERÁ ENTREGADO CON 3 MANOS DE PINTURA ANTIÓXIDO SINTÉTICA COLORADA A BASE DE CROMATO DE ZINC SEGÚN NORMA IRAM 1182 A EXCEPCIÓN DE LAS SUPERFICIES ROSCADAS Y CON LAS DE TERMINACION SUPERFICIAL DE 3,2 MICRONES.

3. EL EXTERIOR DE LA PIEZA SERÁ ENTREGADO CON 1 MANO DE PINTURA ANTIÓXIDO, MÁS 2 MANOS DE PINTURA ESMALTE SINTÉTICA COLOR NEGRA.

1	CUERPO	1	FUNDICION FERRITICA CATEGORIA SAE 110	---	---	NUM00850602370
POS	DENOMINACION	CANT	MATERIAL	UBI	PESO	CODIGO MAT.

LISTA DE MATERIALES

TRENES ARGENTINOS CARGAS

PARTE:

CUERPO

CUERPO DE TRAMPA DE ARENA 273-F

DESCRIPCIÓN CONJUNTO GENERAL:

LOCOMOTORAS GENERAL MOTORS

PROYECCION ISO E

Fecha	17/01/2020	ESCALA	MEDIDAS	Reemplaza al plano:	PLANO N°:	Rev.	Formato
Elaboró	T.F.	1 : 1	---	DE 5864 AC	**PLR-00850012**	**0**	**A3**
Revisó	M.S.		Obra: ---	Tolerancias Según DIN: ---			

3,2

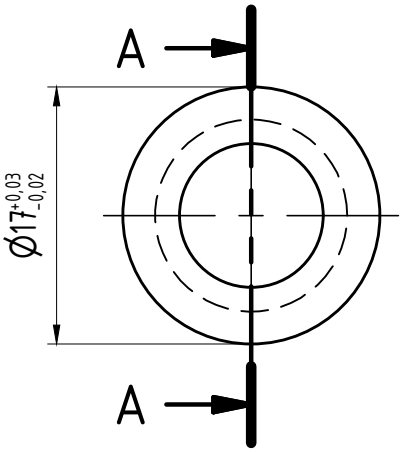

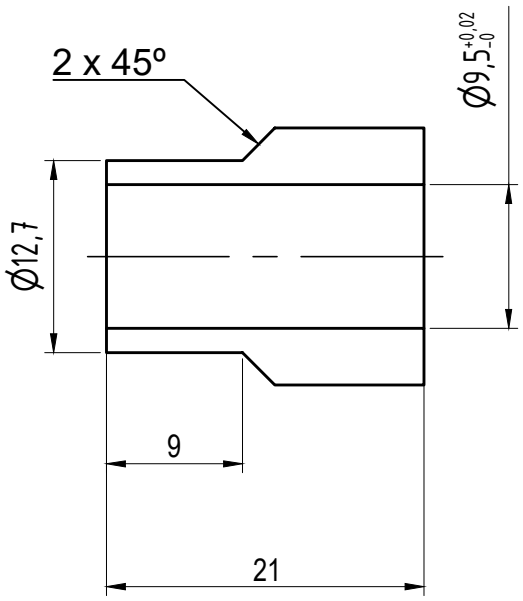

CORTE A-A
ESC.: (2 : 1)

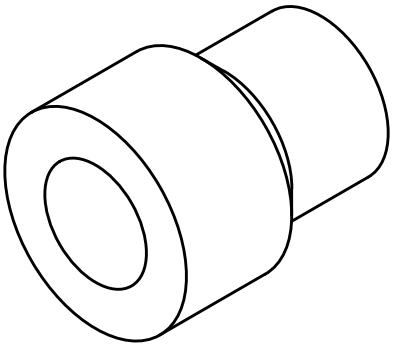

NOTAS:

1. Tolerancias generales segun JS15=js15 (IRAM 5002).
2. Material: Acero SAE 1010 galvanizado por inmersión.

POS	DENOMINACION	CANT	MATERIAL	UBI	PESO	CODIGO MAT.
2	BUJE DE BOQUILLA	1	SAE 1010 (VER NOTA GENERAL 2)	---	---	---

LISTA DE MATERIALES

TRENES ARGENTINOS CARGAS

PARTE:

BUJE DE BOQUILLA
CUERPO DE TRAMPA DE ARENA 273-F

DESCRIPCIÓN CONJUNTO GENERAL:

LOCOMOTORAS GENERAL MOTORS

PROYECCION ISO E

Fecha	17/01/2020	ESCALA	MEDIDAS	Reemplaza al plano:	PLANO N°:	Rev.	Formato
Elaboró	T.F.	2 : 1	---	---	PLR-00850013	0	A4
Revisó	M.S.		Obra: ---	Tolerancias Según DIN: ---			

APROBADO
SIN CAMBIOS
FECHA 4/4/88
S.C.T. ALCO MONTREAL

TOLERANCIAS NO ESPECIFICADAS
JS:15 = js:15
I. R. A. M. 5002

SIMBOLOS DE LABRADO
- NO ESPECIFICADOS -
VER NOTA "MUY IMPORTANTE"
I. R. A. M. 4517

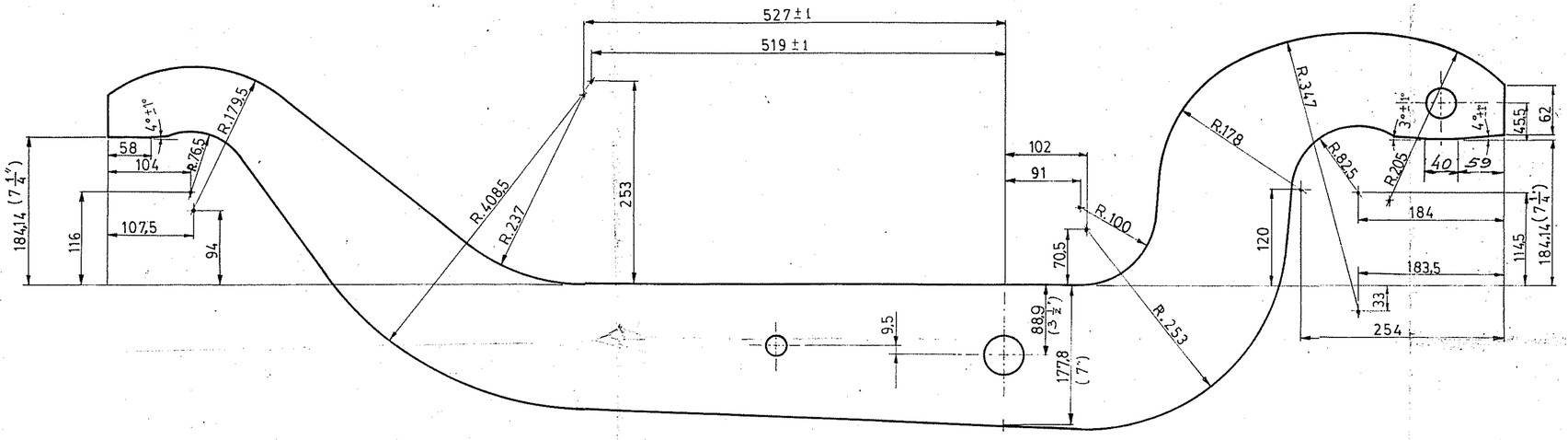

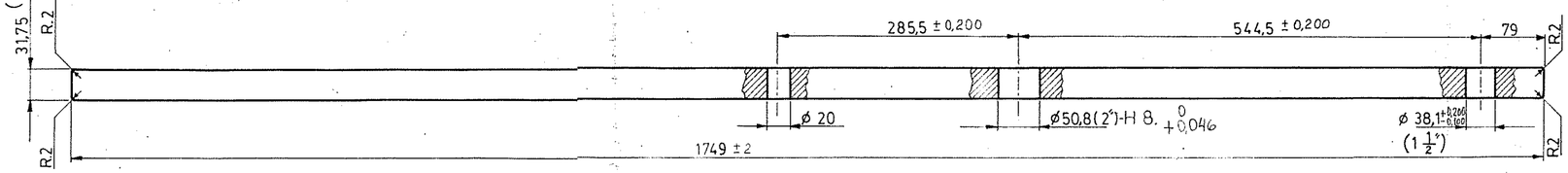

MUY IMPORTANTE

ESTA PIEZA DEBERA SER FABRICADA POR EL PROCEDIMIENTO DE FORJA LIBRE NO DEBIENDO CORTARSE LAS FIBRAS EN TODO EL AMBITO GEOMETRICO DE LA MISMA Y TAMPOCO SE ADMITIRA APORTES DE SOLDADURA PARA CORREGIR DEFECTOS DE FABRICACION.
EL ACABADO FINAL DEBERA PROVEER UNA SUPERFICIE EXENTA DE RESALTOS, RAYAS PROFUNDAS, MARCAS DE MECANIZADO Ó DEFICIENCIAS EN EL ENLACE DE LOS RADIOS CON LAS PARTES RECTAS.
EL FABRICANTE DEBERA ENTREGAR AL FERROCARRIL LOS CERTIFICADOS DE INSPECCION POR METODO NO DESTRUCTIVO (MAGNAFLUX Ó ULTRASONIDO) REALIZADAS DURANTE EL PROCESO DE FABRICACION, EXPEDIDO POR UN ENTE ESPECIALIZADO RECONOCIDO.
DEBE TENERSE EN CUENTA QUE ESTE ELEMENTO TRABAJA CON SUS EXTREMOS APOYADOS SOBRE LAS CAJAS DE EJES DE LA LOCOMOTORA Y ACTUA COMO SOPORTE PARA LA SUSPENSION PRIMARIA, POR LO TANTO, ADEMAS DE TENER QUE RESISTIR EL PESO PROPORCIONAL DE LA LOCOMOTORA, ESTA DIRECTAMENTE AFECTADO POR LAS SOBRECARGAS ORIGINADAS EN LA MARCHA DEL VEHICULO.-

REF. DE FAB. 14110229

ITEM	DESCRIPCION	CANT.	ESCUADRIA, ESPECIF., OBSERV.	CATAL. NUM.
	ESTABILIZADOR CORTO.-		ACERO FORJADO A-50 - IRAM 538/59.-	0|15|1|01|1057|0

TITULO.
ESTABILIZADOR
(BOGIE)

FERROCARRILES ARGENTINOS
AREA: MECANICA

ESCALA:	TROCHA:	LINEA:	UTILIZACION: LOC.	EMISIONES
1:5	1.676	GENERAL SAN MARTIN	ALCO MONTREAL 1350 HP.-	1

FECHA Y FIRMA APROB.

Nº DE PLANO NEFA 0-15-1-5024

FECHA	26-12-84	
DIBUJO	D. PIERRE	
REVISO		
JEFE SECCION		
JEFE DIV. TECNICA		
JEFE DPTO. MECAN.		

EMISION	COTA	CAMBIOS EFECTUADOS	MOTIVOS DEL CAMBIO	Fecha	Dibuj.	Sección
		ALTERACIONES			FIRMA	

OBSERVACIONES: DIBUJADO SEGUN MUESTRA T.MENDOZA CON FORM. 2080 del 4-12-84.-

REF. FAB. 8283943

TOLERANCIAS SALVO ESPECIFICACION
JS14 JS14 (IRAM 5002)

HIB. 90620540000/0

HIB= 90625400000

N.U.M. 0/09/6/09/0033/0

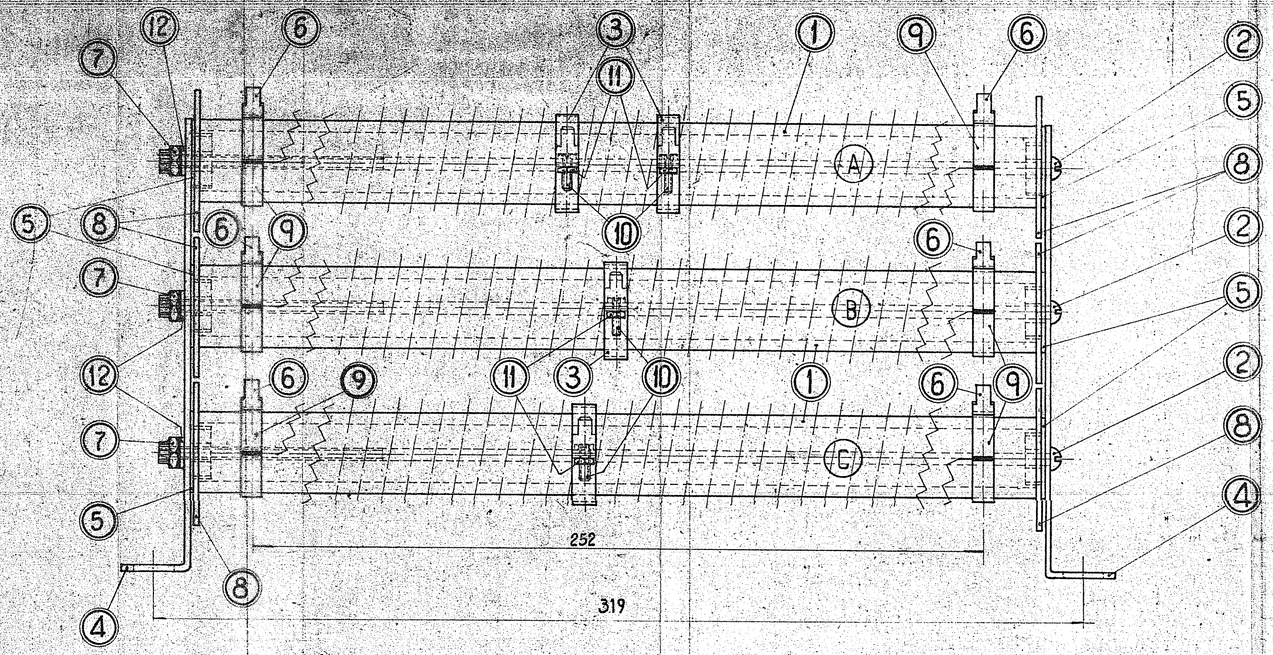

Ⓐ 5 Ω 400 W.
Ⓑ 8 Ω 400 W.
Ⓒ 8 Ω 400 W.

①

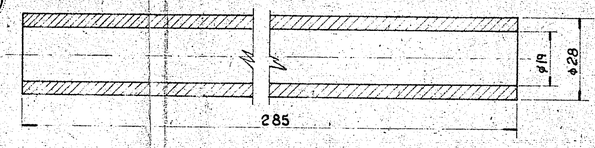

②

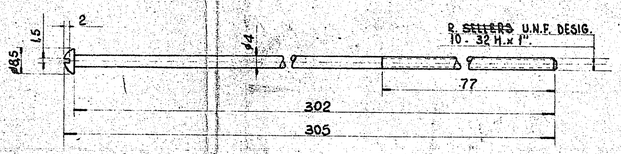

③

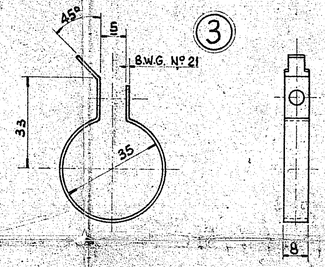

DESARROLLO ITEM 3

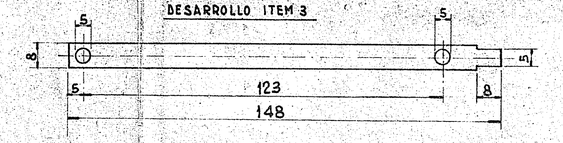

④

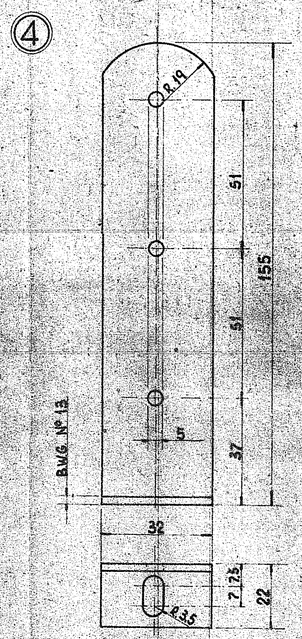

⑤

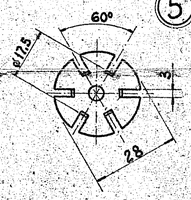

⑥

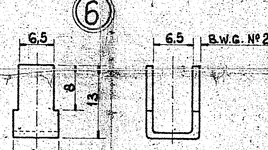

DESARROLLO ITEM 6 : 33 (APROX.)

⑦

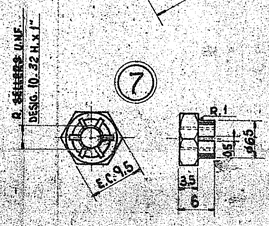

⑧

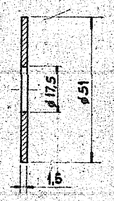

⑨

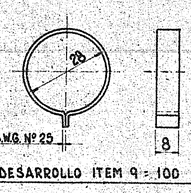

DESARROLLO ITEM 9 : 100

⑩

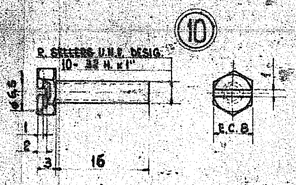

⑪

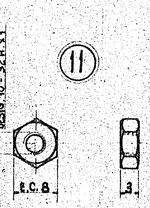

NOTA: ITEM 1 RESISTENCIA e ITEM 9 BAÑO VITRIFICADO EN CONJUNTO LOS VALORES DE LA RESISTENCIA SE MEDIRAN A 20° C.
SE INDICARA SOBRE EL BAÑO EL VALOR NOMINAL DE LA RESISTENCIA
EL ITEM 6 y 9 SE UNIRAN MEDIANTE SOLDADURA DE PUNTO

SE REEMPLAZO IRAM 2005 POR IRAM 2005-2 EDICION ABRIL 1982.

SE REEMPLAZO F-22 POR F-24

CONSULTAR SCRAM. ojo NOTA 37

MATERIAL DE LA RESISTENCIA: ASTM B 8246 TOLERANCIA EN LA RESISTENCIA: 8 Ω ±0,2 -5 Ω ±02

ITEM	DESCRIPCION	CANT	ESCUADRIA-ESPECIF. Y OBS.	CATAL.-NOMEN.
12	ARANDELA DENTADA INT.	3	ASA B.27 TIPO A/o SAE 1060 T.V.Z.	
11	TUERCA	4	CADMIADO 5/ ACERO ~~F 22 IRAM 505~~ IRAM 676	
10	TORNILLO	4	ACERO ~~F 22 IRAM 505~~ CADMIADO 5/ IRAM 676	
9	ABRAZADERA	1	ACERO GRADO B IRAM 523 CADMIADO 5/ IRAM 676	
8	ARANDELA AISLANTE	6	MICA	
7	TUERCA AUTO-FRENANTE	3	ACERO ~~F 22 IRAM 505~~ CADMIADO 5/ IRAM 676	
6	CONTACTO	6	ACERO ~~F 22 IRAM 505~~ CADMIADO 5/ IRAM 676	
5	SEPARADOR	6	ACERO GRADO B IRAM 523 CADMIADO 5/ IRAM 676	
4	SOPORTE	2	ACERO GRADO B IRAM 523 CADMIADO 5/ IRAM 676	
3	CONTACTO MOVIL	4	ACERO AISI 304	
2	TORNILLO	3	ACERO ~~F 22 IRAM 505~~ CADMIADO 5/ IRAM 676	
1	CUERPO	3	PORCELANA 5/ IRAM 2096	

TITULO: PANELES Y ELEMENTOS ESTATICOS · RESISTENCIAS AJUSTABLES

RESISTENCIAS

5 - 8 y 8 OHM - 400 WATT °/o.

FERROCARRILES ARGENTINOS

AREA: MECANICA

ESCALA	TROCHA	LINEA	UTILIZACION	EMISIONES
1:1 - 2:1	1676	SARMIENTO	LOCS. GA8-GR12W	a b c

FECHA Y FIRMA APROBACION: 13-2-79

Nº DE PLANO: 9-09-113

TABLA DE TOLERANCIAS									
MEDIDA NOMINAL	HASTA 18 INCLUSO	> 18 A 50	> 50 A 120	> 120 A 220	> 220 A 360	> 360 A 500	> 500 A 750	> 750 A 1000	
TOL. ± DIA.	0.05	0.10	0.15	0.20	0.25	0.35	0.50	0.75	
TOL. ± LONG.	0.1	0.15	0.20	0.25	0.30	0.40			

APROBADO S.C.E.D.T. FECHA: 8-12-83

ALTERACIONES	FECHA Y FIRMA
S/ NORMA IRAM 2096 TIPO DE ACERO	5-12-83
S/ NORMA ROSCA EMISION b se modif. título, se agrega valores indiv. de resist., y cotas entre centro de agujeros de montaje	4-6-85
SE ACTUALIZO MATERIAL (emision a)	2/12/82
	5/9/79

COPIO: R. FONTANA
DIBUJO: J.A. PALADINO
REVISO:
ESPECIF.
DIV. TECNICA

COPIA FIEL DE ORIGINAL DETERIORADO DE FECHA 15-12-1974.

FERROCARRILES ARGENTINOS
17 AGO 1989
SUBGERENCIA DE LA EXPLOTACION

4.8 附件

4.8Accesorios

所属装配图图号：QSJZ25-00-00-000

No. del plano de montaje pertinente: QSJZ25-00-00-000

零部件图图号：QSJZ25-90-00-000

No. del plano de piezas de repuesto: QSJZ25-90-00-000

附件
Accesorios

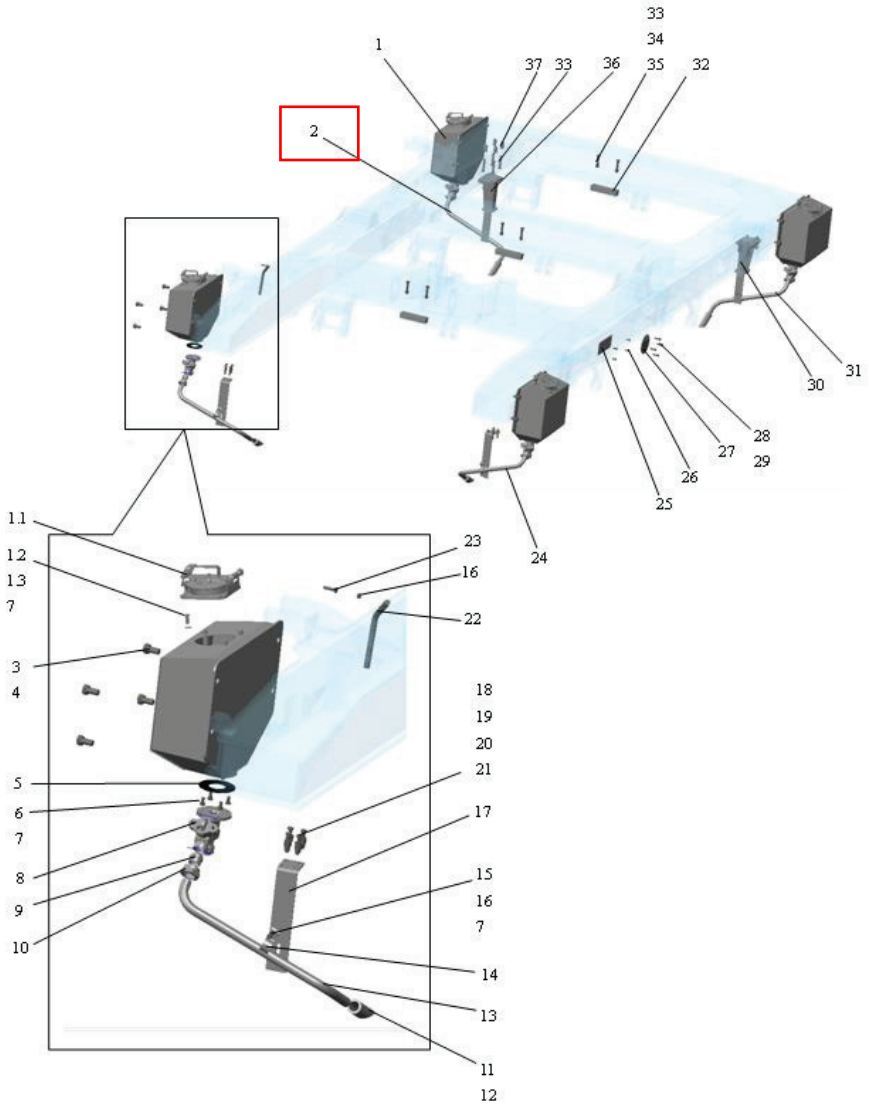

序号 No.	产品编码或代号 No. o código del producto	名称 Nombre	单件数量 Cantidad para cada unidad	单件 Peso de pieza individual /kg	重量/kg Cantidad para cada locomotora	每台机 Nota
1	QSJZ25-90-01-000	砂箱装配 Conjunto de la caja de arena	4	28.83	8	
1.1	95001297	砂箱盖 Tapa de la caja de acero	1	2	8	
1.2	B1013103900622	螺栓 M10X25 Perono M10X25	4	0.026	32	
1.3	B1003101103222	垫圈 10 Arandela 10	4	0.003	32	
2	QSJZ25-90-00-004	砂管（三） Tubería de arena (III)	1	1.46	2	
3	B1013108100622	螺栓 M20X40 Perno M20X40	16	0.154	32	
4	B1002701605322	垫圈 20 Arandela 20	16	0.015	32	
5	QSJ11-56-00-003	垫片 Junta	4	0.087	8	
6	B1013103700622	螺栓 M10X20 Perno M10X20	16	0.024	32	
7	B1002701205322	垫圈 10 Arandela 10	20	0.002	40	
8	DLJ6-02-09-300-1	撒砂阀 Válvula de arena	4	3.395	8	
9	B5007700805500	球接头 DN25 Conector esférico DN25	4	0.162	8	
10	B5007800805500	螺母 M48X2 Tuerca M48X2	4	0.305	8	
11	QSJ7-56-00-001	喷嘴 Boquilla	4	0.213	8	
12	B5005800204122	软管卡 46 Abrazadera de manguera 46	4	0.06	8	
13	QSJZ25-90-00-005	砂管（四） Tubería de arena (IV)	1	1.52	2	
14	B2005401004122	单管卡 34	4	0.159	8	

3.2.1 燃油箱装配

3.2.1 Conjunto del tanque de combustible

燃油箱装配

Conjunto del tanque de combustible

所属装配图图号：QSJ50-00-00-000

No. del plano de montaje pertinente: QSJ50-00-00-000

零部件图图号：QSJ50-12-01-000

No. del plano de piezas de repuesto: QSJ50-12-01-000

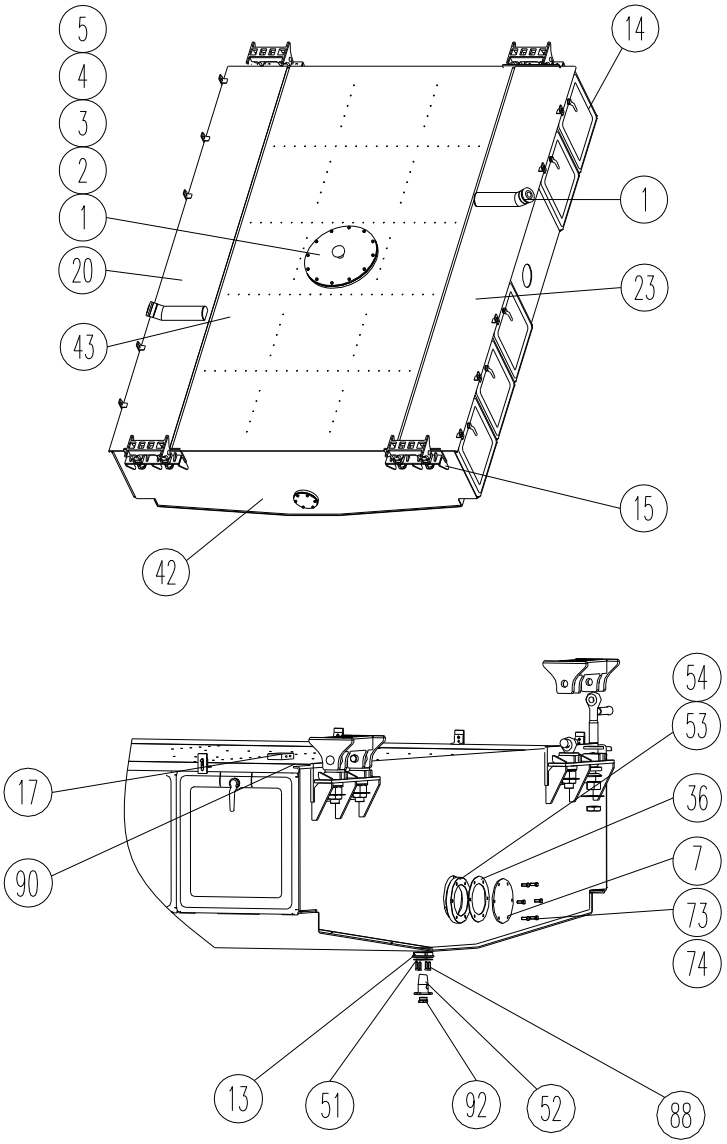

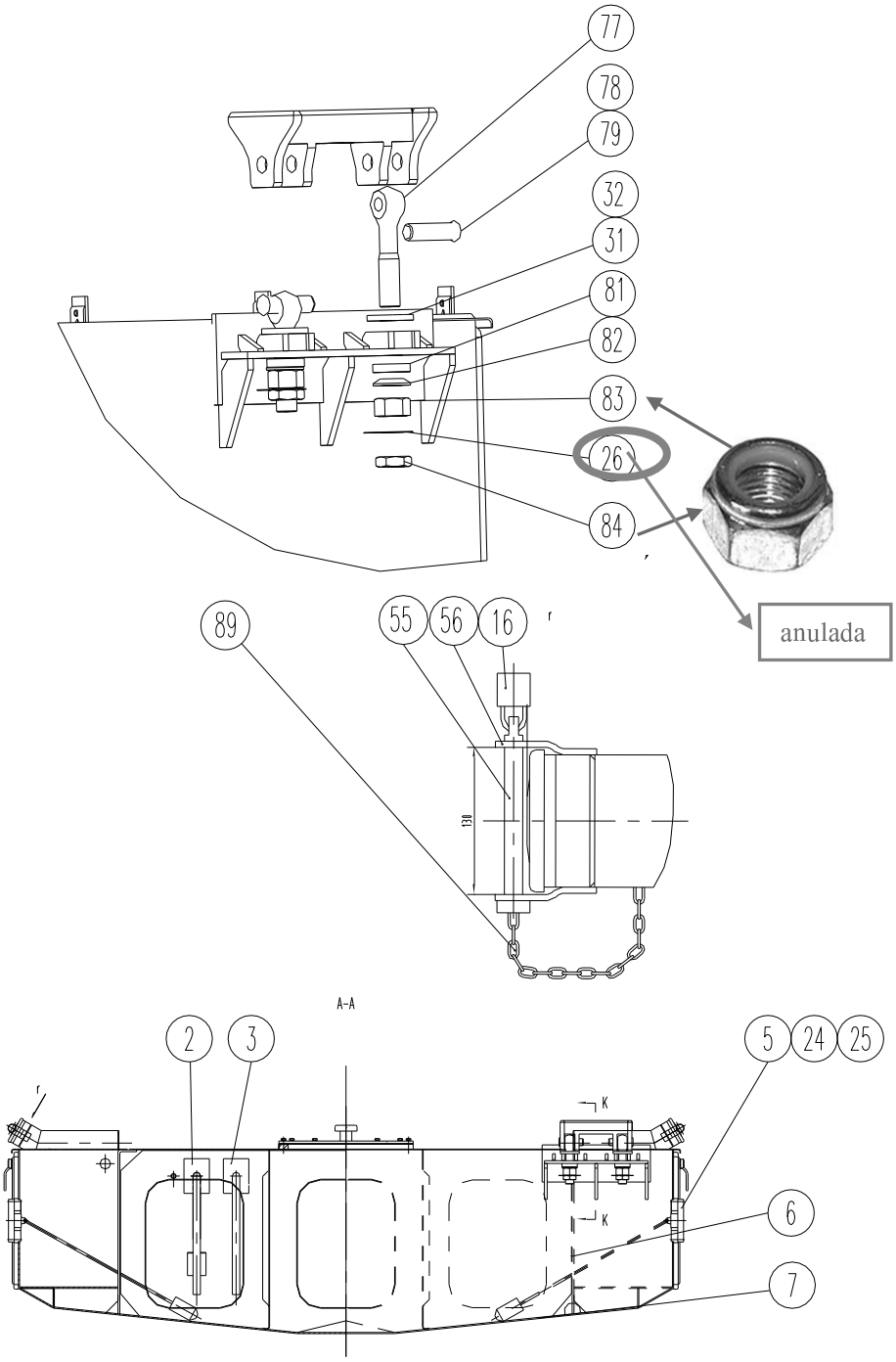
77
78
79
32
31
81
82
83
26
84
anulada
89
55
56
16
A-A
2
3
5
24
25
K
K
6
7

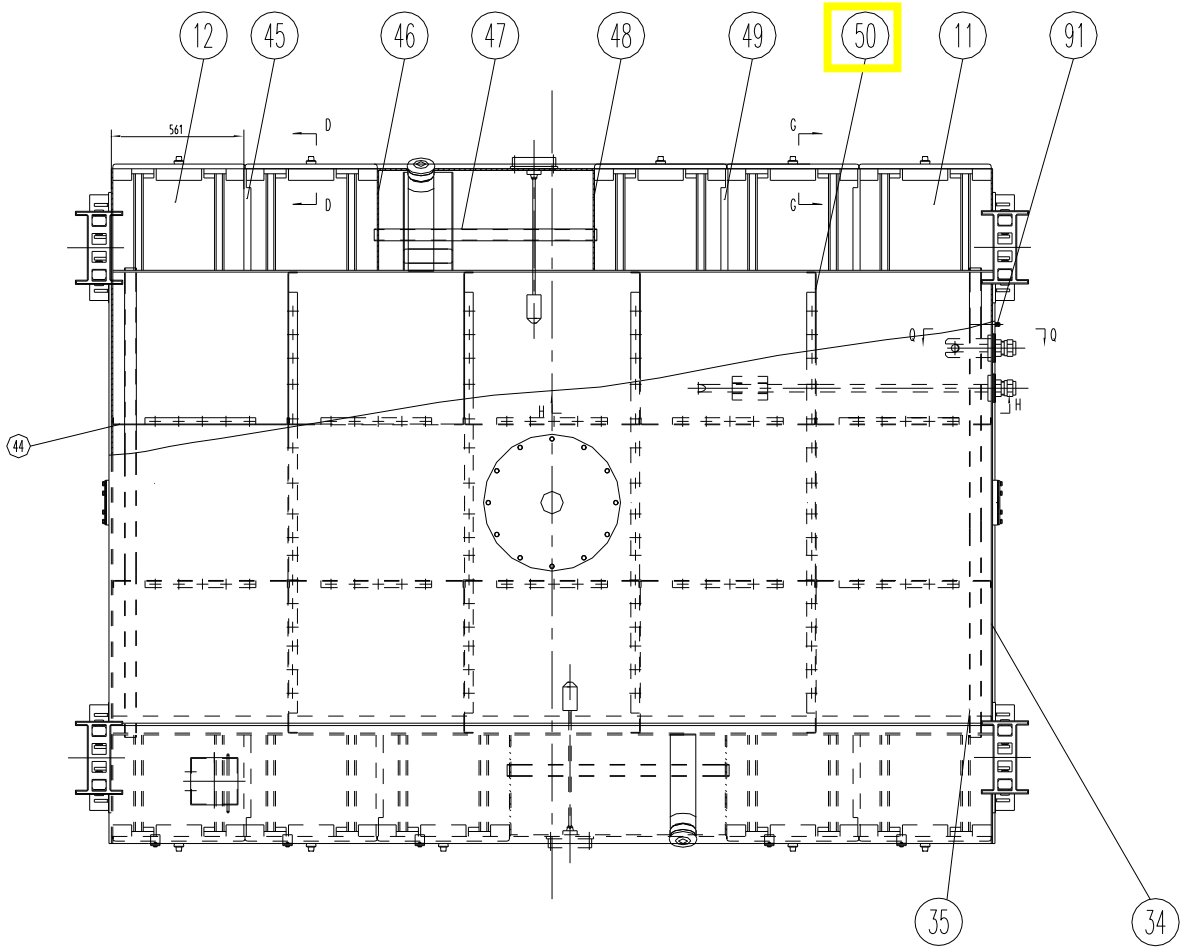

序号 No.	产品编码或代号 No. o código del producto	名称 Nombre	单件数量 Cantidad para cada unidad	单件重量/kg Peso de pieza /kg	每台机车数量 Cantidad para cada locomotora	附注 Nota
1	QSJ30-12-01-300	加油口装配 Conjunto de la boca de llenado	2	7.67	2	
2	QSJ50-12-01-100	吸油管装配 Conjunto del tubo de aspiración de aceite	1	4.0	1	
3	QSJ50-12-01-200	回油管装配 Conjunto de la tubería de retorno de aceite	1	2.13	1	
4	QSJ7-12-01-100	观察孔盖装配 Conjunto de la tapa del agujero de observación	2	5.44	2	
5	90003817	油位仪 Indicador del nivel de aceite	2	3	2	

序号 No.	产品编码或代号 No. o código del producto	名称 Nombre	单件数量 Cantidad para cada unidad	单件重量 /kg Peso de pieza /kg	每台机车数量 Cantidad para cada locomotora	附注 Nota
6	QSJ50-12-01-300	主力板装配 Conjunto de la placa de fuerza principal	2	0.8	2	
7	QSJ50-12-01-400	底板装配 Conjunto de la placa base	1	0.731	1	
8	QSJ49-12-01-600	回油管安装架 Soporte de montaje de la tubería de retorno de aceite	2	0.2	2	
9	QSJ49-12-01-700	吸油管安装架 Soporte de montaje del tubo de aspiración de aceite	5	0.015	5	
10	DLJ6-01-12-180-3	拉杆装配 Conjunto de la varilla de tracción	1	0.5	1	
11	QSJ14-12-01-500	蓄电池底板装配(二) Conjunto de la placa base de la batería (II)	2	0.2	2	
12	QSJ14-12-01-400	蓄电池底板装配(一) Conjunto de la placa base de la batería (I)	8	0.035	8	
13	DLJ6-01-12-040	阀装配 Conjunto de la válvula	2	0.05	2	
14	QSJ14-12-01-700	蓄电池箱门装配 Conjunto de la puerta de la caja de la batería	10	14	10	
15	SFJ71-16-01-600A	吊座装配 Conjunto de la base de elevación	4	13	4	
16	09502044	弹子挂锁 Cerradura de tambor de pines	1	1	1	
17	QSJ50-12-01-500	接线盒装配 Conjunto de la caja de conexión	1	1	1	
20	QSJ50-12-01-001	左侧盖板 Placa cubierta izquierda lateral	1	44	1	
21	DLJ6-01-12-002-1	检查孔座 Asiento del agujero de inspección	1	13	1	

序号 No.	产品编码或代号 No. o código del producto	名称 Nombre	单件数量 Cantidad para cada unidad	单件重量 /kg Peso de pieza /kg	每台机车数量 Cantidad para cada locomotora	附注 Nota
22	QSJ36-12-01-026	衬垫 Junta	1	0.5	1	
23	QSJ50-12-01-002	右侧盖板 Placa cubierta derecha lateral	1	4	1	
24	QSJ14-12-01-006	油位仪法兰座 Asiento de la brida del indicador del nivel de aceite	2	0.2	2	
25	QSJ49-12-01-009	吸回油口衬垫 Junta	2	0.3	2	
26	SFJ71-16-00-004A	防松垫 Junta anti-aflojamiento	8	0.3	8	ANULADA
27	QSJ49-12-01-008	吸回油口底座 Pedestal de la boca de aspiración del aceite de retorno	2	2.6	2	
28	QSJ49-12-01-009	吸回油口衬垫 Junta de la boca de aspiración del aceite de retorno	2	0.05	2	
29	SFJ71-16-00-004A	塞缝垫 Junta de relleno	24	0.9	24	
30	01500005-1668	角钢 Ángulo de acero	2	6	2	
31	SFJ71-16-00-002B	厚垫 Junta gruesa	8	0.113	8	
32	SFJ71-16-00-003B	调整垫 Arandela de ajuste	16	0.8	16	
34	QSJ50-12-01-003	端板（一） Placa terminal (I)	1	90	1	
35	QSJ50-12-01-004	穿线管（一） Conducto de cable (I)	2	5.6	2	
36	QSJ36-12-01-023	排油孔垫 Junta del agujero de descarga de aceite	2		2	
39	DLJ6-01-12-503	座 Asiento	10	0.09	8	
40	DLJ6-01-12-501	销 Pasador	20	0.001	16	

序号 No.	产品编码或代号 No. o código del producto	名称 Nombre	单件数量 Cantidad para cada unidad	单件重量 /kg Peso de pieza /kg	每台机车数量 Cantidad para cada locomotora	附注 Nota
41	DLJ6-01-12-502	挡板 Deflector	10	0.22	10	
42	QSJ50-12-01-005	端板（二） Placa terminal (II)	1	126	1	
43	QSJ50-12-01-006	中间盖板 Placa cubierta central	1	157	1	
44	QSJ50-12-01-007	纵隔板 Placa divisoria longitudinal	10	9.2	10	
45	QSJ14-12-01-012	蓄电池箱隔板(一) Placa divisoria de la caja de batería (I)	2	6	2	
46	QSJ50-12-01-013	蓄电池箱端板（一） Placa terminal de la caja de batería (I)	2	14	2	
47	QSJ50-12-01-009	穿线管（二） Conducto de cable (II)	2	2.6	2	
48	QSJ50-12-01-010	蓄电池箱端板（二） Placa terminal de la caja de batería (II)	2	14	2	
49	QSJ14-12-01-013	蓄电池箱隔板(二) Placa divisoria de la caja de batería (II)	4	2	4	
50	QSJ50-12-01-011	横隔板 Placa divisoria transversal	4	14	2	
51	QSJ36-12-01-004	阀垫 Junta de la válvula	1	0.01	1	
52	QSJ7-12-01-017	法兰 Brida	1	0.83	1	
53	QSJ7-12--01-007	清洗孔盖 Tapa del agujero de limpieza	2	1.7	2	
54	DLJ6-01-12-006	检查孔座 Asiento del agujero de inspección	2	2.7	2	
55	QSJ10-12-01-602	销 Clavija	2	0.12	2	
56	QSJ10-12-01-601	支架 Soporte	4	0.111	4	

序号 No.	产品编码或代号 No. o código del producto	名称 Nombre	单件数量 Cantidad para cada unidad	单件重量 /kg Peso de pieza /kg	每台机车数量 Cantidad para cada locomotora	附注 Nota
71	B1012902300211	螺栓 M8X20 Perno M8x20	16	0.012	16	
72	B1002700105311	垫圈 8 Arandela 8	16	0.003	16	
73	B1012903800222	螺栓 M10X20 Perno M10X20	32	0.012	38	
74	B1002701205311	垫圈 10 Arandela 10	32	.003	38	
75	B1012905300222	螺栓 M12X25 Perno M12X25	18	0.038	18	
76	B1002701305311	垫圈 12 Arandela 12	18	0.005	18	
77	B1004901700311	螺栓 M36X180 Perno M36X180	8	2.5	8	
78	B1002608204011	开口销 6X63 Chaveta 6X63	8	0.01	8	
79	B1008807005022	销轴 B30X100 Barra de acoplamiento B30X100	8	0.6	8	
80	B1003100403222	垫圈 30 Arandela 30	8	0.05	8	
81	B1020300105022	垫圈 36 Arandela 36	8	0.23	8	
82	B1021700205022	垫圈 36 Arandela 36	8	0.09	8	
83	B1013801701122	螺母 M36 Tuerca M36	8	0.37	8	LOC CH STD 0196
84	B1014001201722	螺母 M36 Tuerca M36	8	0.18	8	LOC CH STD 0196
85	B1012900500222	螺栓 M5X16 Perno M5X16	8	0.002	8	
86	B1002701005311	垫圈 5 Arandela 5	8	0.001	8	
87	B1001200401000	螺母 M5 Tuerca M5	4	0.001	4	
88	B1005601300207	螺钉 M8X16 Tornillo M8X16	4	0.012	4	

序号 No.	产品编码或代号 No. o código del producto	名称 Nombre	单件数量 Cantidad para cada unidad	单件重量/kg Peso de pieza /kg	每台机车数量 Cantidad para cada locomotora	附注 Nota
89	B2004500204107	链环 3X16 Eslabón 3X16	50	0.002	50	
90	QSJT11-00-00-017	扎线杆 Poste de amarre de cables	1	0.1	1	
91	B5007608604100	接头体IIIBDN6 Cuerpo del conector IIIBDN6	1	0.1	1	
92	DLJ6-01-12-044	螺堵 Tapón roscado	1	0.3	1	

REV	DESCRIPCION DE LA REVISION	FECHA	EJECUTO	CONTROLO
0	PARA APROBACION	15-03-2019	E.M.	A.G.
1				
2				
3				

3,2

CORTE A-A
ESC.: (2,5:1)

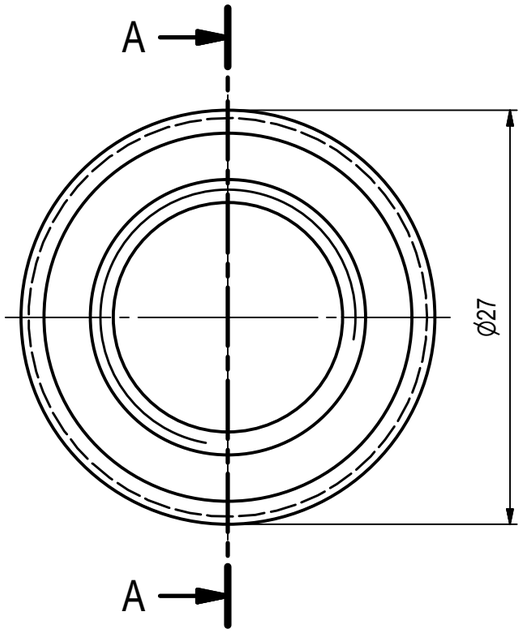

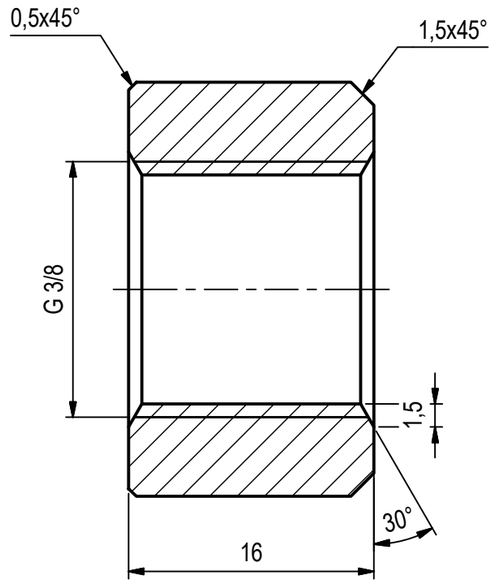

NOTAS:
1- Tolerancias geométricas, según norma DIN 7184.

POS	DENOMINACION	CANT	MATERIAL	UBI	PESO	CODIGO MAT.
3	BUJE Ø27x16 mm	1	SAE 1010		0.05 Kg	

LISTA DE MATERIALES

TRENES ARGENTINOS CARGAS

PARTE:
CILINDRO DE FRENO - CONJ. SOLDADO
BUJE Ø27x16

DESCRIPCIÓN CONJUNTO GENERAL:
LOCOMOTORA CRRC CDD5A1 (QISHUYAN)

PROYECCION ISO E

Fecha	18-03-2019	ESCALA	MEDIDAS	Reemplaza al plano:	PLANO N°:	Rev.	Formato
Elaboró	EM	2,5:1	mm	----------	PLR-03510125	0	A3
Revisó	AG		Obra:	Tolerancias Según DIN: 7168 Gr. M			

REV	DESCRIPCION DE LA REVISION	FECHA	EJECUTO	CONTROLO
0	PARA APROBACION	15-03-2019	E.M.	A.G.
1				
2				
3				

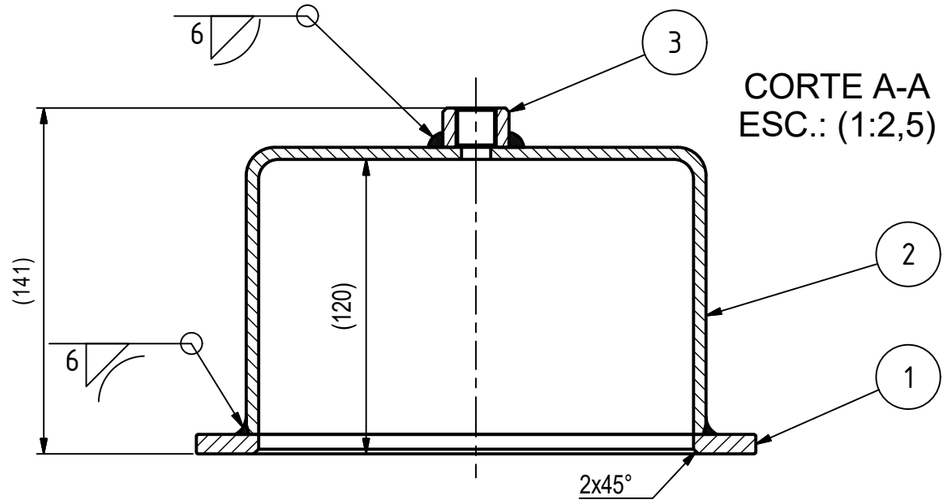

CORTE A-A
ESC.: (1:2,5)

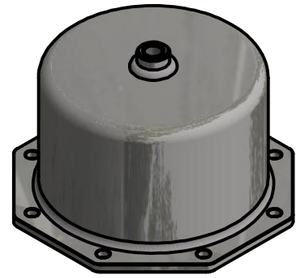

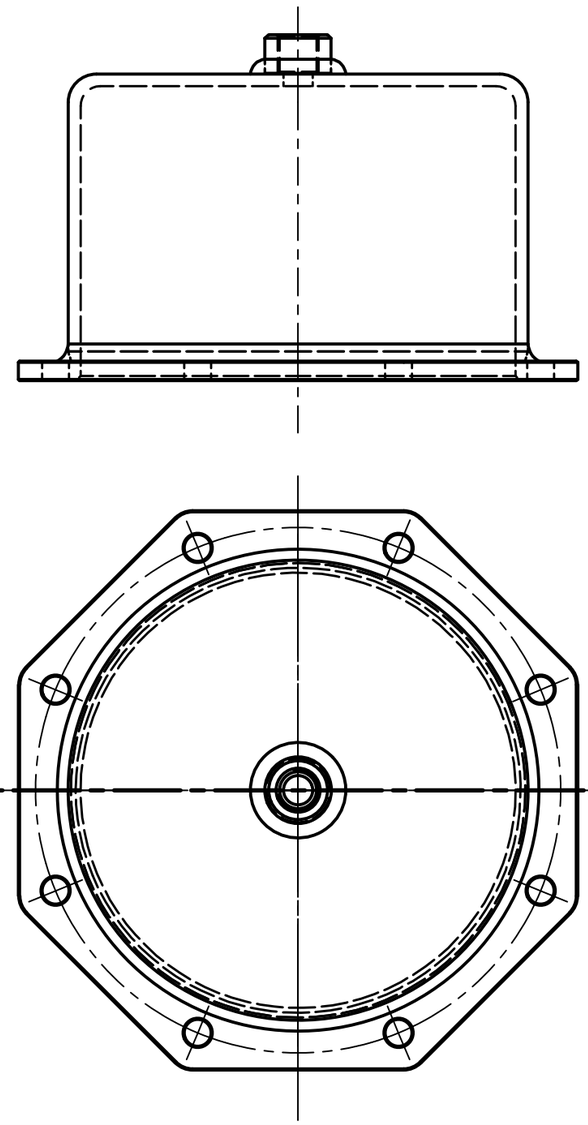

NOTAS:
1- Tolerancias geométricas, según norma DIN 7184.
2- Pieza pintada según color indicado.

POS	DENOMINACION	CANT	MATERIAL	UBI	PESO	CODIGO MAT.
3	BUJE Ø27 x 16	1	Según plano PLR-03510125			
2	CHAPA 5	1	Según plano PLR-03510124			
1	CHAPA 5/16" x 228 x 228	1	Según plano PLR-03510123			
--	CILINDRO DE FRENO - CONJ. SOLDADO					NUM03510108530

LISTA DE MATERIALES

TRENES ARGENTINOS
CARGAS

PARTE:
CILINDRO DE FRENO - CONJ. SOLDADO

DESCRIPCIÓN CONJUNTO GENERAL:
LOCOMOTORA CRRC CDD5A1 (QISHUYAN)

PROYECCION ISO E

Fecha	18-03-2019	ESCALA	MEDIDAS	Reemplaza al plano:	PLANO N°:	Rev.	Formato
Elaboró	EM	1:2,5	mm	----------	PLR-03510046	0	A3
Revisó	AG		Obra:	Tolerancias Según DIN: 7168 Gr. M			

REV	DESCRIPCION DE LA REVISION	FECHA	EJECUTO	CONTROLO
0	PARA APROBACION	15-03-2019	E.M.	A.G.
1				
2				
3				

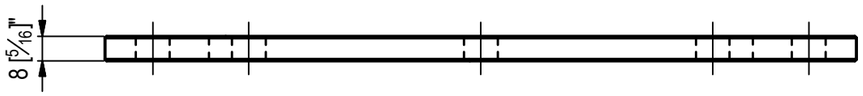

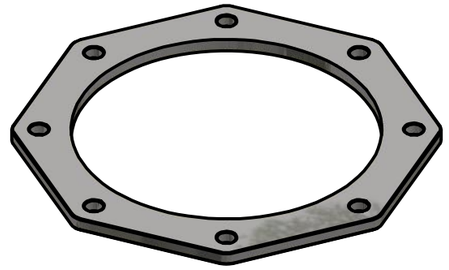

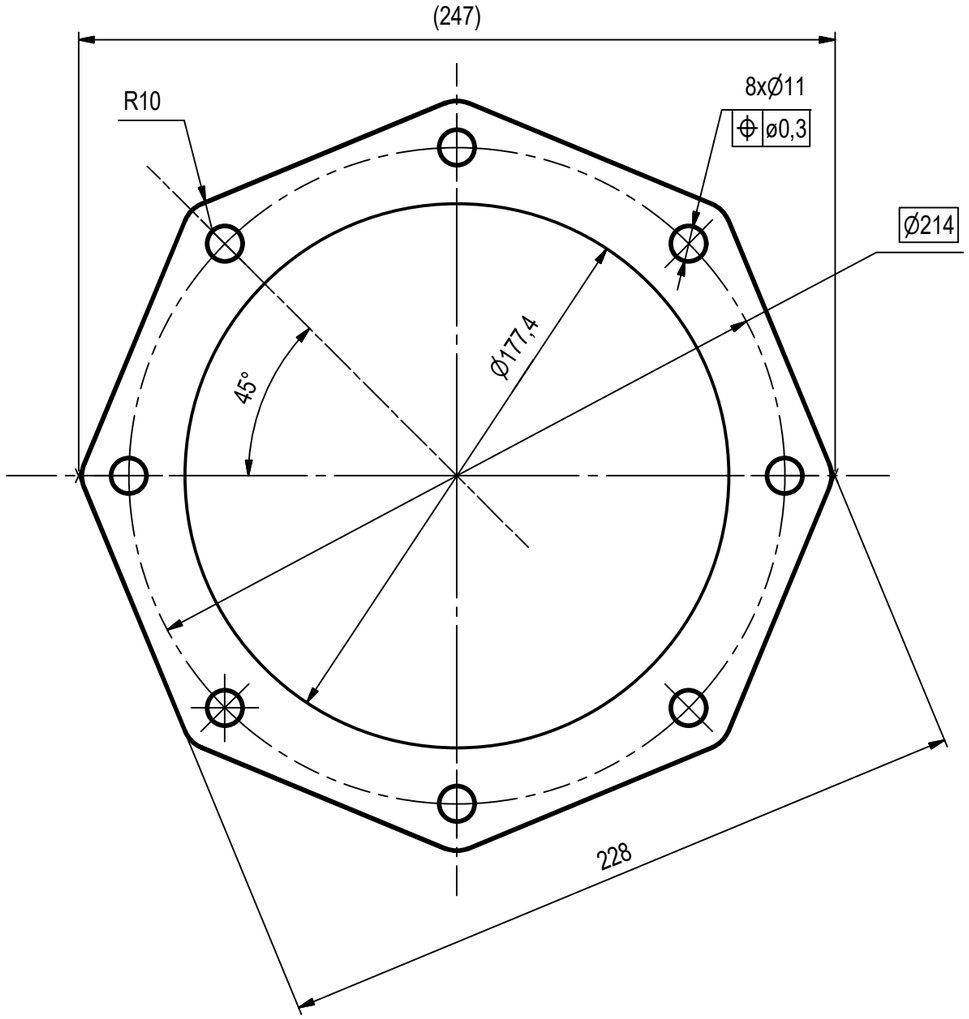

NOTAS:

1- Tolerancias geométricas, según norma DIN 7184.

POS	DENOMINACION	CANT	MATERIAL	UBI	PESO	CODIGO MAT.
1	CHAPA #5/16" 228x228	1	SAE 1010		1.10 Kg	

LISTA DE MATERIALES

TRENES ARGENTINOS CARGAS

PARTE:

CILINDRO DE FRENO - CONJ. SOLDADO
CHAPA 5/16" x 228 x 228

DESCRIPCIÓN CONJUNTO GENERAL:

LOCOMOTORA CRRC CDD5A1 (QISHUYAN)

PROYECCION ISO E

Fecha	18-03-2019	ESCALA	MEDIDAS	Reemplaza al plano:	PLANO N°:	Rev.	Formato
Elaboró	EM	1:2	mm	----------	PLR-03510123	0	A3
Revisó	AG		Obra:	Tolerancias Según DIN: 7168 Gr. M			

REV	DESCRIPCION DE LA REVISION	FECHA	EJECUTO	CONTROLO
0	PARA APROBACION	15-03-2019	E.M.	A.G.
1				
2				
3				

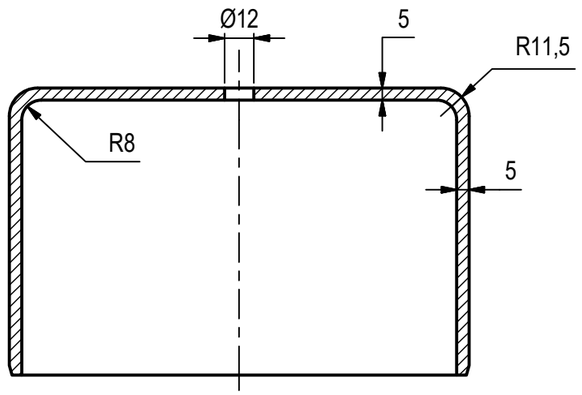

CORTE A-A
ESC.: (1:2,5)

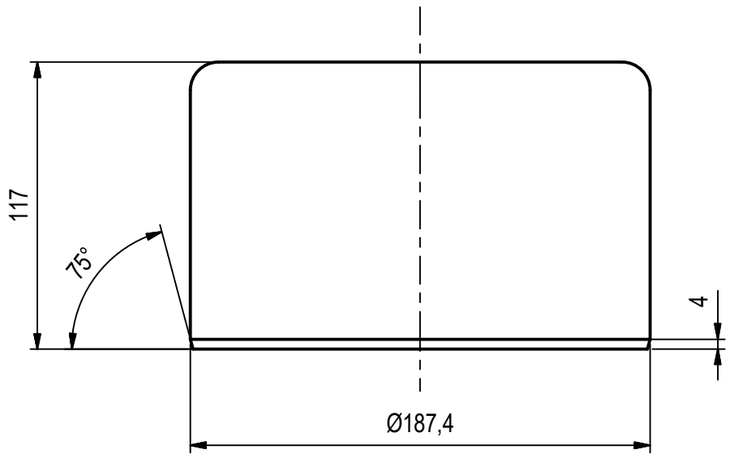

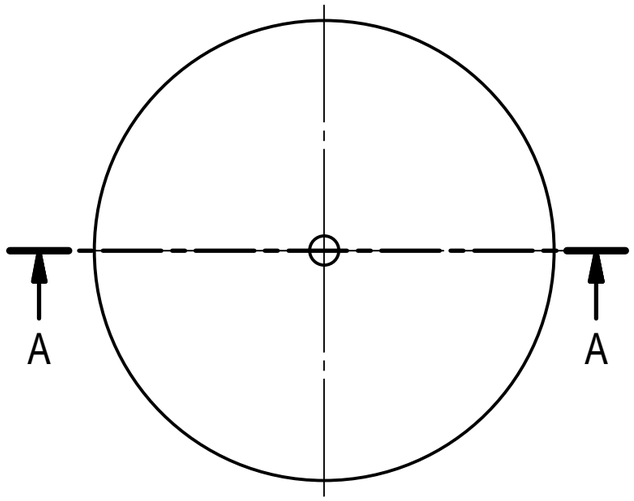

NOTAS:
1- Tolerancias geométricas, según norma DIN 7184.

POS	DENOMINACION	CANT	MATERIAL	UBI	PESO	CODIGO MAT.
2	CHAPA #5 mm	1	SAE 1010		3.51 Kg	

LISTA DE MATERIALES

TRENES ARGENTINOS CARGAS

PARTE:
CILINDRO DE FRENO - CONJ. SOLDADO CHAPA #5

DESCRIPCIÓN CONJUNTO GENERAL:
LOCOMOTORA CRRC CDD5A1 (QISHUYAN)

PROYECCION ISO E

Fecha	18-03-2019	ESCALA	MEDIDAS	Reemplaza al plano:	PLANO N°:	Rev.	Formato
Elaboró	EM	1:2,5	mm	----------	PLR-03510124	0	A3
Revisó	AG		Obra:	Tolerancias Según DIN: 7168 Gr. M			